PHILIPS

BHS510, BHS515

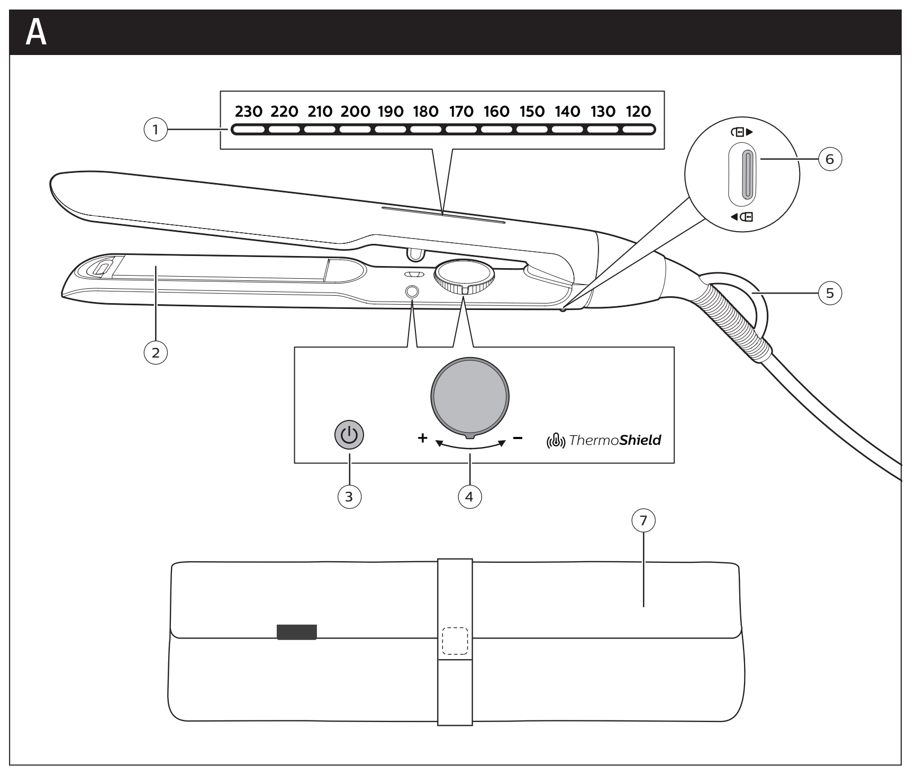

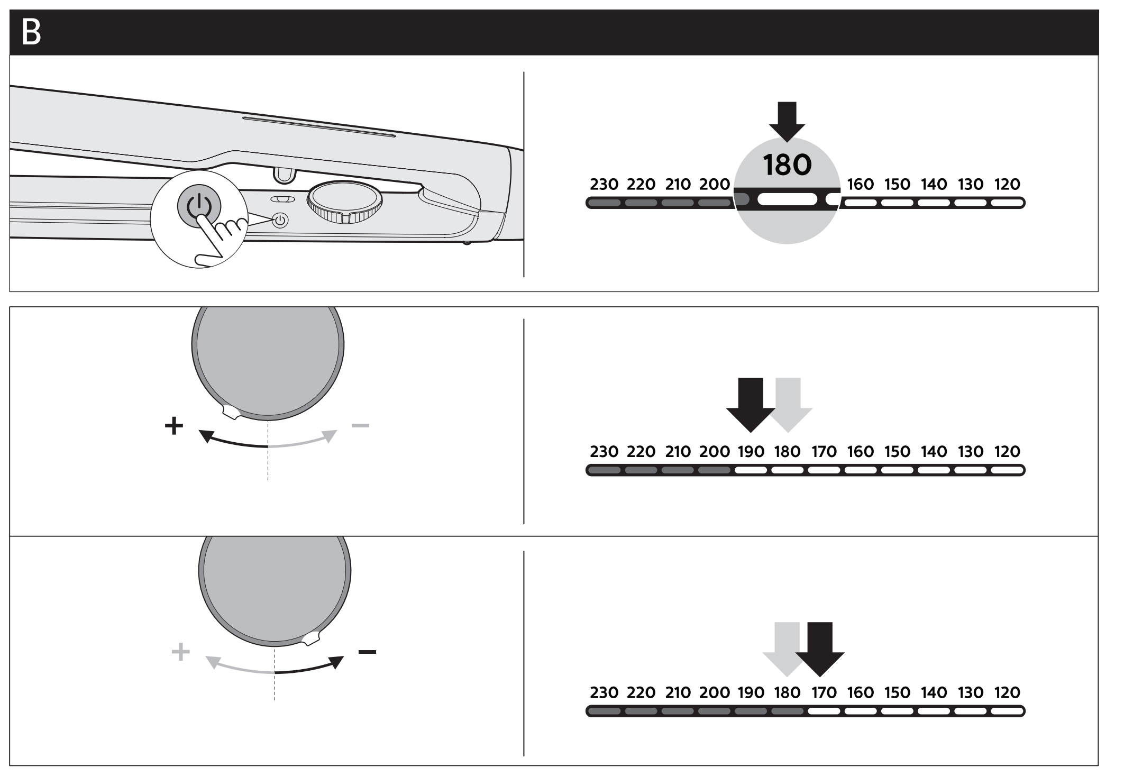

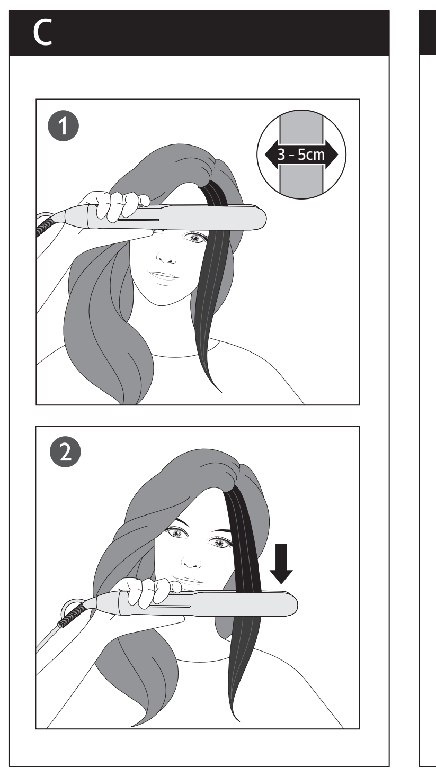

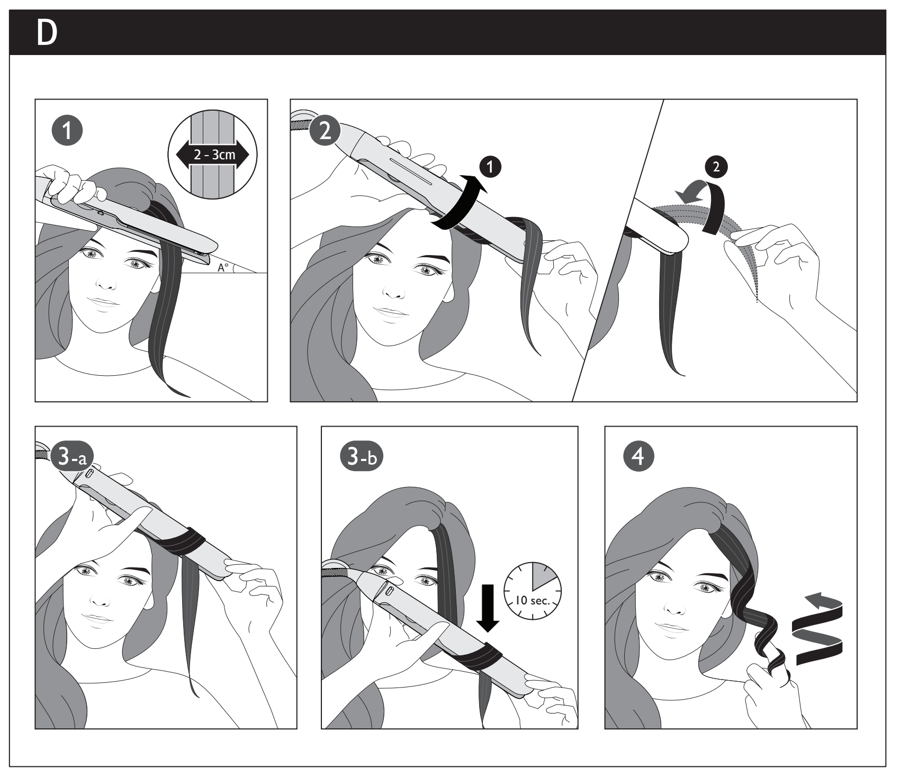

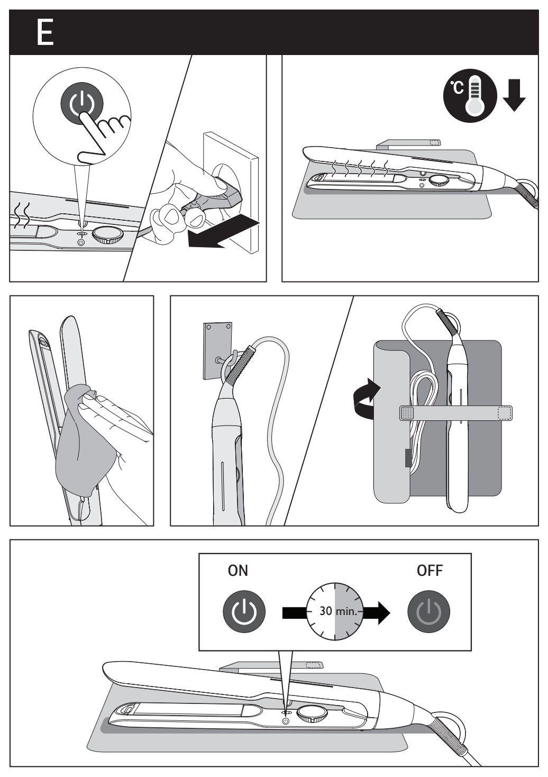

Specifications are subject to change without notice
© 2023 Koninklijke Philips N.V.
All rights reserved.

>75 % recycled paper
>75 % papier recyclé

3000.063.4123.4 (27/04/2023)

English

Congratulations on your purchase, and welcome to Philips! To fully benefit from the support that Philips offers, register your product at www.philips.com/welcome.

1 Important

Read this user manual carefully before you use the appliance and keep it for future reference.

- WARNING: Do not use this appliance near water.
- When the appliance is used in a bathroom, unplug it after use since the proximity of water presents a risk, even when the appliance is switched off.
- WARNING: Do not use this appliance near bathtubs, showers, basins or other vessels containing water.
- Always unplug the appliance after use.
- If the main cord is damaged, you must have it replaced by Philips, a service centre authorised by Philips or similarly qualified persons in order to avoid a hazard.
- This appliance can be used by children aged from 8 years and above and persons with reduced physical, sensory or mental capabilities or lack of experience and knowledge if they have been given supervision or instruction concerning use of the appliance in a safe way and understand the hazards involved. Children shall not play with the appliance. Cleaning and user maintenance shall not be made by children without supervision.
- For additional protection, we advise you to install a residual current device (RCD) in the electrical circuit that supplies the bathroom. This RCD must have a rated residual operating current not higher than 30mA. Ask your installer for advice.
- Before you connect the appliance, ensure that the voltage indicated on the appliance corresponds to the local power voltage.
- Do not use the appliance for any other purpose than described in this manual.
- Do not use the appliance on artificial hair.
- When the appliance is connected to the power, never leave it unattended.
- Never use any accessories or parts from other manufacturers or that Philips does not specifically recommend. If you use such accessories or parts, your guarantee becomes invalid.
- Do not wind the main cord round the appliance.
- Wait until the appliance has cooled down before you store it.
- Pay full attention when using the appliance since it could be extremely hot. Only hold the handle as other parts are hot and avoid contact with the skin.
- Always place the appliance on a heat-resistant, stable flat surface. The hot heating plates should never touch the surface or other flammable material.
- Avoid the main cord from coming into contact with the hot parts of the appliance.
- Keep the appliance away from flammable objects and material when it is switched on.
- Never cover the appliance with anything (e.g. a towel or clothing) when it is hot.
- Only use the appliance on dry hair.
- Do not operate the appliance with wet hands.
- Keep the heating plates clean and free of dust and styling products such as mousse, spray and gel. Never use the appliance in combination with styling products.
- The heating plates has coating. This coating might slowly wear away over time. However, this does not affect the performance of the appliance.
- If the appliance is used on color-treated hair, the heating plates may be stained.
- Always return the appliance to a service centre authorized by Philips for examination or repair. Repair by unqualified people could result in an extremely hazardous situation for the user.
- Do not insert metal objects into the ionizer outlet to avoid electric shock.
- Do not pull on the power cord after using. Always unplug the appliance by holding the plug.
- Burn hazard. Keep appliance out of reach from young children, particularly during use and cool down.

Electromagnetic fields (EMF)

This Philips appliance complies with all applicable standards and regulations regarding exposure to electromagnetic fields.

Recycling

-This symbol means that electrical products shall not be disposed of with normal household waste.
-Follow your country's rules for the separate collection of electrical products.

2 Overview

① **Display panel**
② **Heating plates**
③ **Power on/off button**
④ **Temperature dial**
⑤ **Hanging loop**
⑥ **Closing lock**
⑦ **Heating mat**

3 Before use

- Select your desired setting according to your hair type. Please refer to the below table. Always select a lower setting when you use the straightener for the first time.

Hair Type	Temperature Range
Thick, coarse, curly, hard-to-straighten	210-230°C
Normal, medium-textured or softly waved	180-200°C
Fine, pale, blonde, bleached or color-treated	170°C or below

Tips to create better curls:

- Take smaller strands of hair for better results.
- Use hand to flip hair tips over straightener after turning.
- Hold the tip of straightener for better control in turning and pulling through.
- Gently relax the grip on the handle as you pull your hair through.

Note:

- **The ion function is activated when the appliance is switched on, providing additional shine and reduces frizz. You may smell a special odor and hear a sizzling noise. It is common because they are caused by the ion generator.**
- **Do not insert the appliance into the pouch while it is still hot.**
- **The appliance is equipped with an auto-shut off function. After 30 minutes, the appliance switches off automatically.**

Dansk

Tillykke med dit køb, og velkommen til Philips! Hvis du vil have fuldt udbytte af den support, som Philips tilbyder, kan du registrere dit produkt på www.philips.com/welcome.

1 Vigtigt

Læs denne brugervejledning omhyggeligt igennem, før du tager apparatet i brug, og gem den til eventuelt senere brug.

- ADVARSEL: Anvend ikke dette apparat i nærheden af vand.
- Hvis du anvender apparatet i badeværelset, skal du trække stikket ud efter brug, da vand udgør en risiko, selvom apparatet er slukket.
- ADVARSEL: Brug ikke dette apparat i nærheden af badekar, brusekabiner, kummer eller andre kar, der indeholder vand.
- Tag altid stikket ud, efter du har brugt apparatet.
- Hvis netledningen er beskadiget, skal den af sikkerhedsmæssige årsager udskiftes af Philips, af et servicecenter, der er godkendt af Philips, eller af personer med tilsvarende kvalifikationer.
- Dette apparat kan bruges af børn fra 8 år og opefter og af personer med reducerede fysiske, sensoriske eller mentale evner eller manglende erfaring og viden, hvis de er blevet instrueret i sikker brug af apparatet og forstår de medfølgende risici. Lad ikke børn lege med apparatet. Rengøring og vedligeholdelse må ikke foretages af børn uden opsyn.
- Som en ekstra sikkerhedsforanstaltning anbefales det, at installationen til badeværelset er forsynet med et HFI-relæ, der ikke overstiger 30mA. Kontakt eventuelt en el-installatør.
- Før du tilslutter apparatet, skal du sikre dig, at den spænding, der er angivet på apparatet, svarer til den lokale spænding.
- Brug ikke apparatet til andre formål end dem, der er beskrevet i vejledningen.
- Brug ikke apparatet på kunstigt hår.
- Hold konstant opsyn med apparatet, når det er sluttet til stikkontakten.
- Brug aldrig tilbehør eller dele fra andre fabrikanter eller tilbehør/dele, som ikke specifikt er anbefalet af Philips. Hvis du anvender en sådan type tilbehør eller dele, annulleres garantien.
- Du må ikke sno hovedledningen rundt om apparatet.
- Læg aldrig apparatet væk, før det er helt afkølet.
- Vær meget opmærksom, når du bruger apparatet, da det kan være meget varmt. Hold kun i håndtaget, da de øvrige dele er varme, og undgå kontakt med huden.
- Placer altid apparatet på en varmebestandig, stabil og jævn overflade. De varme varmeplader må ikke berøre overfladen eller andre brændbare materialer.
- Netledningen må ikke komme i kontakt med apparatets varme dele.
- Når apparatet er tændt, skal det holdes væk fra brændbare genstande og materialer.
- Når apparatet er varmt, må der ikke lægges noget hen over det (f.eks. håndklæder eller tøj).
- Brug kun apparatet på tørt hår.
- Undlad at betjene apparatet med våde hænder.
- Hold varmepladerne rene og fri for støv og stylingprodukter som f.eks. mousse, spray og gel. Brug aldrig apparatet sammen med stylingprodukter.
- Varmepladerne har en belægning. Denne belægning slides muligvis væk med tiden. Dette påvirker dog ikke apparatets ydeevne.
- Hvis apparatet bruges til farvet hår, kan det smitte af på varmepladerne.
- Reparation og eftersyn af apparatet skal altid foretages på et autoriseret Philips-serviceværksted. Reparation udført af ukvalificeret personale kan medføre ekstremt farlige situationer for brugeren.
- Stik aldrig metalgenstande ind i ioniseringsstikket, da dette kan give elektrisk stød.
- Træk ikke i netledningen efter brug. Tag altid stikket ud af stikkontakten ved at holde fast i stikket.
- Fare for forbrænding. Hold apparatet uden for mindre børns rækkevidde, navnlig under brug og nedkøling.

Elektromagnetiske felter (EMF)

Dette Philips-apparat overholder alle branchens gældende standarder og regler angående eksponering for elektromagnetiske felter.

Genbrug

-Dette symbol betyder, at elektriske produkter ikke må bortskaffes sammen med almindeligt husholdningsaffald.
-Følg de nationale lovgivning om særskilt indsamling af elektriske produkter.

2 Oversigt

① **Visningspanel**
② **Varmeplader**
③ **Til/fra**
④ **Temperaturvælger**
⑤ **Ophængningskrog**
⑥ **Låsefunktion**
⑦ **Varmemåtte**

3 Før brug

- Vælg den ønskede indstilling efter hårtype. Se venligst nedenstående tabel. Vælg altid en lavere temperatur, når du anvender glattejernet første gang.

Hårtype	Temperaturområde
Kraftigt, genstridigt, krøllet, svært at glatte	210-230 °C
Fint, almindeligt eller let krøllet hår	180-200 °C
Fint, lyst, blondt, afbleget eller farvet hår	170 °C eller derunder

Tip til at lave bedre krøller:

- Tag mindre hårlokker for at opnå bedre resultater.
- Brug hånden til at vende hårspidserne mod glattejernet, når du har drejet det.
- Hold på spidsen af glattejernet for at få bedre kontrol ved drejning og gennemtrækning.
- Slip langsomt grebet om håndtaget, mens du trækker håret igennem.

Bemærk:

- **Ion-funktionen aktiveres, når apparatet tændes, og giver yderligere glans og reducerer krusning. Du vil måske bemærke en særlig lugt og høre en hvislende lyd. Det er helt almindeligt, og skyldes ion-generatoren.**
- **Sæt ikke apparatet i etuiet, mens det stadig er varmt.**
- **Apparatet har en automatisk sikkerhedsafbryder. Efter 30 minutter slukker apparatet automatisk.**

Deutsch

Herzlichen Glückwunsch zu Ihrem Kauf und willkommen bei Philips! Um das Kundendienstangebot von Philips vollständig nutzen zu können, sollten Sie Ihr Produkt unter www.philips.com/welcome registrieren.

1 Wichtig

Lesen Sie vor Gebrauch des Geräts die Bedienungsanleitung sorgfältig durch, und bewahren Sie sie für eine spätere Verwendung auf.

- WARNUNG: Verwenden Sie das Gerät nicht in der Nähe von Wasser.
- Wenn das Gerät in einem Badezimmer verwendet wird, trennen Sie es nach dem Gebrauch von der Stromversorgung. Die Nähe zum Wasser stellt ein Risiko dar, sogar wenn das Gerät abgeschaltet ist.
- WARNUNG: Verwenden Sie das Gerät nicht in der Nähe von Badewannen, Duschen, Waschbecken oder sonstigen Behältern mit Wasser.
- Ziehen Sie nach jedem Gebrauch den Netzstecker aus der Steckdose.
- Um Gefährdungen zu vermeiden, darf ein defektes Netzkabel nur von einem Philips Service-Center, einer von Philips autorisierten Werkstatt oder einer ähnlich qualifizierten Person durch ein Original-Ersatzkabel ersetzt werden.
- Dieses Gerät kann von Kindern ab 8 Jahren und Personen mit verringerten physischen, sensorischen oder psychischen Fähigkeiten oder Mangel an Erfahrung und Kenntnis verwendet werden, wenn sie bei der Verwendung beaufsichtigt werden oder Anweisung zum sicheren Gebrauch des Geräts erhalten und die Gefahren verstanden haben. Kinder dürfen nicht mit dem Gerät spielen. Die Reinigung und Wartung darf nicht von Kindern ohne Aufsicht durchgeführt werden.
- Der Einbau einer Fehlerstromschutzeinrichtung in dem Stromkreis, der das Badezimmer versorgt, bietet zusätzlichen Schutz. Dieses Gerät muss über einen Nennauslösestrom von maximal 30 mA verfügen. Bei Fragen wenden Sie sich an Ihren Installateur.
- Bevor Sie das Gerät an eine Steckdose anschließen, überprüfen Sie, ob die auf dem Gerät angegebene Spannung mit der Netzspannung vor Ort übereinstimmt.
- Verwenden Sie das Gerät nie für andere als in dieser Bedienungsanleitung beschriebene Zwecke.
- Verwenden Sie das Gerät nicht zum Trocknen von Kunsthaar.
- Wenn das Gerät an eine Steckdose angeschlossen ist, lassen Sie es zu keiner Zeit unbeaufsichtigt.
- Verwenden Sie niemals Zubehör oder Teile, die von Drittherstellern stammen bzw. nicht von Philips empfohlen werden. Wenn Sie diese(s) Zubehör oder Teile verwenden, erlischt Ihre Garantie.
- Wickeln Sie das Netzkabel nicht um das Gerät.
- Lassen Sie das Gerät abkühlen, bevor Sie es wegräumen.
- Geben Sie acht bei der Verwendung des Geräts, da es äußerst heiß sein könnte. Halten Sie nur den Griff, da die anderen Teile heiß sind, und vermeiden Sie Kontakt mit der Haut.
- Stellen Sie das Gerät immer auf eine hitzebeständige, stabile ebene Fläche. Die heißen Heizplatten sollten nie die Oberfläche oder anderes brennbares Material berühren.
- Achten Sie darauf, dass das Netzkabel nicht mit den heißen Teilen des Geräts in Berührung kommt.
- Halten Sie das eingeschaltete Gerät fern von leicht entzündbaren Gegenständen und Materialien.
- Bedecken Sie das heiße Gerät niemals mit Handtüchern, Kleidungsstücken oder anderen Gegenständen.
- Verwenden Sie das Gerät nur an trockenem Haar.
- Bedienen Sie das Gerät nicht mit nassen Händen.
- Halten Sie die Heizplatten sauber und frei von Staub sowie von Stylingprodukten, wie Schaumfestiger, Styling-Spray, Gel. Verwenden Sie das Gerät nie in Kombination mit Stylingprodukten.
- Die Heizplatten verfügen über eine Beschichtung. Diese Beschichtung nutzt sich im Laufe der Zeit ab. Dies hat jedoch keinerlei Einfluss auf die Leistung des Geräts.
- Bei Verwendung mit getöntem oder gefärbtem Haar können sich die Heizplatten möglicherweise verfärben.
- Geben Sie das Gerät zur Überprüfung bzw. Reparatur stets an ein von Philips autorisiertes Service-Center. Eine Reparatur durch unqualifizierte Personen kann zu einer hohen Gefährdung für den Verbraucher führen.
- Führen Sie keine Metallgegenstände in den Ausgang des Ionisators ein, da dies zu Stromschlägen führen kann.
- Ziehen Sie nach der Verwendung nicht am Netzkabel. Ziehen Sie stattdessen am Netzstecker, um das Gerät von der Stromversorgung zu trennen.
- Verbrennungsgefahr. Bewahren Sie das Gerät außerhalb der Reichweite von Kindern auf, insbesondere während des Gebrauchs und des Abkühlens.

Elektromagnetische Felder (EMF)

Dieses Philips Gerät erfüllt sämtliche Normen und Regelungen bezüglich der Exposition in elektromagnetischen Feldern.

Recycling

-Dieses Symbol bedeutet, dass das Elektrogerät nicht mit dem normalen Hausmüll entsorgt werden darf.
-Beachten Sie die örtlichen Vorschriften zur getrennten Entsorgung von elektrischen Produkten.

1 Altgeräte/Altakkus/Batterien können kostenlos an geeigneten Rücknahmestellen abgegeben werden.
2 Diese werden dort fachgerecht gesammelt oder zur Wiederverwendung vorbereitet. Altgeräte/Altakkus/Batterien können Schadstoffe enthalten, die der Umwelt und der menschlichen Gesundheit schaden können. Enthaltene Rohstoffe können durch ihre Wiederverwertung einen Beitrag zum Umweltschutz leisten. Sofern die Batterie Blei (Pb), Cadmium (Cd) oder Quecksilber (Hg) enthält, ist die Batterie entsprechend gekennzeichnet.
3 Die Löschung personenbezogener Daten auf den zu entsorgenden Altgeräten muss vom Endnutzer eigenverantwortlich vorgenommen werden.
4 Hinweise für Verbraucher in Deutschland: Die in Punkt 1 genannte Rückgabe ist gesetzlich vorgeschrieben. Altgeräte mit Altbatterien und/oder Altakkus und Lampen, die nicht vom Altgerät umschlossen sind, sind vor der Abgabe an einer Rücknahmestelle von diesen zu trennen. Dies gilt nicht, falls die Altgeräte für eine Wiederverwendung noch geeignet (d.h. funktionstüchtig) sind und von den Altgeräten getrennt werden. Sammel- und Rücknahmestellen in DE: **https://www.stiftungear.de/**; für Batterien auch Rückgabe im Handel möglich. Informationen über Sammel- und Recyclingquoten: **https://www.bmu.de**

Rücknahme von Altgeräten

Rücknahmepflichtig sind Geschäfte mit einer Verkaufsfläche von mindestens 400 m² für Elektro- und Elektronikgeräte sowie diejenigen Lebensmittelgeschäfte mit einer Gesamtverkaufsfläche von mindestens 800 m², die mehrmals pro Jahr oder dauerhaft Elektro- und Elektronikgeräte anbieten und auf dem Markt bereitstellen.

Diese Händler müssen:

-beim Verkauf eines neuen Elektrogeräts ein Altgerät der gleichen Art kostenfrei zurücknehmen (1:1-Rücknahme); auch bei Lieferungen nach Hause.
-bis zu drei kleine Altgeräte (keine äußere Abmessung größer als 25 cm) kostenfrei im Verkaufsgeschäft oder in unmittelbarer Nähe zurücknehmen, ohne Neukaufverpflichtung.

Rücknahmepflichten gelten auch für den Versandhandel, wobei die Pflicht zur 1:1-Rücknahme im privaten Haushalt nur für Wärmeüberträger (Kühl-/Gefriergeräte, Klimageräte u.a.), Bildschirmgeräte und Großgeräte gilt; für die 1:1-Rücknahme von Lampen, Kleingeräten und kleinen ITK-Geräten sowie die 0:1-Rücknahme müssen Versandhändler Rückgabemöglichkeiten in zumutbarer Entfernung zum Endverbraucher bereitstellen.

Die Philips GmbH ist Mitglied des Rücknahmesystems "take-e-back". Mehr Information unter: **www.take-eback.de**. So Verbraucher über Philips Consumer Lifestyle B.V. ein Produkt erworben haben, können sie ebenso die Möglichkeiten des Systems nutzen.

Rückgabemöglichkeiten für Verbraucher in Österreich

Die Philips Austria GmbH und die Philips Consumer Lifestyle B.V. sind Mitglied beim Sammel- und Verwertungssystem des UFH. Sammelstellen und Öffnungszeiten siehe **https://ufh.at/**. So Verbraucher das Produkt andernorts erworben haben, haben sie gemäß §5 EAG Anspruch auf eine 1:1-Rücknahme. Für Haushalts- und Gewerbeverpackungen sind die Philips Austria GmbH und die Philips Consumer Lifestyle B.V. Mitglied beim Sammel- und Verwertungssystem Reclay Systems GmbH.

2 Überblick

① **Display**
② **Heizplatten**
③ **Ein-/Ausschalter**
④ **Temperaturregler**
⑤ **Aufhängeöse**
⑥ **Verriegelung**
⑦ **Heizmatte**

3 Vor dem Gebrauch

- Wählen Sie die gewünschte Einstellung entsprechend Ihrem Haartyp aus. Weitere Informationen finden Sie in der nachstehenden Tabelle. Wählen Sie beim ersten Gebrauch des Haarglätters immer eine niedrige Temperaturstufe.

Haartyp	Temperaturbereich
Dicht, struppig, lockig, schwer zu glätten	210 bis 230 °C
Normal, mittlere Struktur oder leicht gewellt	180 bis 200 °C
Fein, hell, blond, gebleicht oder gefärbt	170 °C oder weniger

Tipps für bessere Locken:

- Mit kleineren Haarsträhnen erzielen Sie bessere Ergebnisse.
- Legen Sie nach dem Drehen die Haarspitzen per Hand über den Haarglätter.
- Halten Sie den Haarglätter an der Spitze fest, um mehr Kontrolle beim Drehen und Durchziehen zu haben.
- Lockern Sie Ihren Griff, wenn Sie die Haare durchziehen.

Hinweis:

- **Die Ionisierungsfunktion wird aktiviert, sobald das Gerät eingeschaltet ist. Sie verleiht Ihrem Haar mehr Glanz und sorgt dafür, dass Ihr Haar leichter kämmbar ist. Möglicherweise können Sie einen speziellen Geruch oder ein zischendes Geräusch wahrnehmen. Dies ist völlig normal und wird durch die Ionenerzeugung ausgelöst.**
- **Legen Sie das Gerät nicht in die Tasche, solange es noch heiß ist.**
- **Das Gerät ist mit einer automatischen Abschaltung ausgestattet. Nach 30 Minuten schaltet sich das Gerät automatisch aus.**

Ελληνικά

Συγχαρητήρια για την αγορά σας και καλωσορίσατε στη Philips! Για να επωφεληθείτε πλήρως από την υποστήριξη που προσφέρει η Philips, δηλώστε το προϊόν σας στη διεύθυνση www.philips.com/welcome.

1 Σημαντικό

Διαβάστε προσεκτικά το παρόν εγχειρίδιο χρήσης πριν χρησιμοποιήσετε τη συσκευή και κρατήστε το για μελλοντική αναφορά.

- ΠΡΟΕΙΔΟΠΟΙΗΣΗ: Μην χρησιμοποιείτε αυτήν τη συσκευή κοντά σε νερό.
- Όταν χρησιμοποιείτε τη συσκευή στο μπάνιο, αποσυνδέετέ την από την πρίζα μετά τη χρήση καθώς η εγγύτητα με νερό αποτελεί κίνδυνο ακόμα και όταν η συσκευή είναι απενεργοποιημένη.
- ΠΡΟΕΙΔΟΠΟΙΗΣΗ: Μην χρησιμοποιείτε αυτήν τη συσκευή κοντά σε μπανιέρες, ντουζιέρες, νιπτήρες ή άλλου είδους σκεύη που περιέχουν νερό.
- Αποσυνδέετε πάντα τη συσκευή από την πρίζα μετά από κάθε χρήση.
- Αν το καλώδιο υποστεί φθορά, θα πρέπει να αντικατασταθεί από ένα κέντρο επισκευών εξουσιοδοτημένο από τη Philips ή από έξισου εξειδικευμένα άτομα προς αποφυγή κινδύνου.
- Αυτή η συσκευή μπορεί να χρησιμοποιηθεί από παιδιά από 8 ετών και πάνω και από άτομα με περιορισμένες σωματικές, αισθητήριες ή διανοητικές ικανότητες ή από άτομα χωρίς εμπειρία και γνώση, με την προϋπόθεση ότι τη χρησιμοποιούν υπό επιτήρηση ή ότι έχουν λάβει οδηγίες σχετικά με την ασφαλή της χρήση και κατανοούν τους ενεχόμενους κινδύνους. Τα παιδιά δεν πρέπει να παίζουν με τη συσκευή. Τα παιδιά δεν πρέπει να καθαρίζουν και να συντηρούν τη συσκευή χωρίς επιτήρηση.
- Για επιπλέον προστασία, σας συνιστούμε να εγκαταστήσετε ένα μηχανισμό προστασίας από διαρροή ρεύματος (RCD) στο ηλεκτρικό κύκλωμα που τροφοδοτεί το μπάνιο σας. Αυτός ο μηχανισμός δεν θα πρέπει να έχει διαβαθμισμένη τιμή παραμένοντος ρεύματος λειτουργίας υψηλότερη από 30mA. Για περαιτέρω πληροφορίες, συμβουλευτείτε τον ηλεκτρολόγο σας.
- Προτού συνδέσετε τη συσκευή, βεβαιωθείτε ότι η τάση που αναγράφεται στη συσκευή αντιστοιχεί στην τοπική τάση ρεύματος.
- Μην χρησιμοποιείτε τη συσκευή για κανένα άλλο σκοπό εκτός από αυτόν που περιγράφεται στο παρόν εγχειρίδιο.
- Μην χρησιμοποιείτε τη συσκευή σε τεχνητά μαλλιά.
- Όταν η συσκευή είναι συνδεδεμένη στην πρίζα, μην την αφήνετε χωρίς παρακολούθηση.
- Μην χρησιμοποιείτε ποτέ εξαρτήματα ή μέρη από άλλους κατασκευαστές ή που δεν συνιστώνται ρητά από τη Philips. Εάν χρησιμοποιήσετε τέτοια εξαρτήματα ή μέρη, η εγγύησή σας καθίσταται άκυρη.
- Μην τυλίγετε το καλώδιο γύρω από τη συσκευή.
- Περιμένετε έως ότου κρυώσει η συσκευή για να την αποθηκεύσετε.
- Να χρησιμοποιείτε τη συσκευή με πολλή προσοχή, καθώς μπορεί να αναπτύξει ιδιαίτερα υψηλή θερμοκρασία. Να κρατάτε μόνο τη λαβή, καθώς τα υπόλοιπα μέρη είναι ζεστά, και να αποφεύγετε την επαφή με την επιδερμίδα.
- Πρέπει πάντα να τοποθετείτε τη συσκευή σε μια επίπεδη, σταθερή επιφάνεια που είναι ανθεκτική στη θερμότητα. Οι καυτές πλάκες δεν πρέπει να έρχονται σε επαφή με την επιφάνεια ή με οποιοδήποτε άλλο εύφλεκτο υλικό.
- Μην αφήνετε το καλώδιο να έρθει σε επαφή με τα ζεστά μέρη της συσκευής.
- Όταν η συσκευή είναι ενεργοποιημένη, κρατήστε τη μακριά από εύφλεκτα αντικείμενα και υλικά.
- Ποτέ μην καλύπτετε τη συσκευή με οτιδήποτε (π.χ. πετσέτα ή ρούχα) όταν είναι ζεστή.
- Χρησιμοποιείτε τη συσκευή μόνο σε στεγνά μαλλιά.
- Μην χρησιμοποιείτε τη συσκευή με βρεγμένα χέρια.
- Να διατηρείτε τις πλάκες της συσκευής καθαρές, χωρίς σκόνη και υπολείμματα από προϊόντα φορμαρίσματος όπως αφρό, σπρέι και τζελ. Μην χρησιμοποιείτε ποτέ τη συσκευή σε συνδυασμό με προϊόντα φορμαρίσματος.
- Οι πλάκες της συσκευής έχουν επικάλυψη. Η επίστρωση μπορεί να φθαρεί με το πέρασμα του χρόνου. Ωστόσο, το φαινόμενο αυτό δεν επηρεάζει την απόδοση της συσκευής.
- Αν η συσκευή χρησιμοποιηθεί σε βαμμένα μαλλιά, ενδέχεται να εμφανιστούν κηλίδες στις πλάκες.
- Για έλεγχο ή επισκευή της συσκευής, να απευθύνεστε πάντα σε ένα εξουσιοδοτημένο κέντρο επισκευών της Philips. Η επισκευή από μη εξουσιοδοτημένα άτομα μπορεί να αποβεί άκρως επικίνδυνη για το χρήστη.
- Μην τοποθετείτε μεταλλικά αντικείμενα μέσα στις γρίλιες, για να αποφύγετε τον κίνδυνο ηλεκτροπληξίας.
- Μετά τη χρήση, μην τραβάτε το καλώδιο από την πρίζα. Να αποσυνδέετε πάντα τη συσκευή από την πρίζα κρατώντας την από το βύσμα.
- Κίνδυνος εγκαύματος. Κρατήστε τη συσκευή μακριά από τα μικρά παιδιά, ιδιαίτερα κατά τη διάρκεια της χρήσης και για όση ώρα κρυώνει μετά τη χρήση.

Ηλεκτρομαγνητικά πεδία (EMF)

Η συγκεκριμένη συσκευή της Philips συμμορφώνεται με όλα τα ισχύοντα πρότυπα και τους κανονισμούς σχετικά με την έκθεση σε ηλεκτρομαγνητικά πεδία.

Ανακύκλωση

-Αυτό το σύμβολο δηλώνει ότι τα ηλεκτρικά προϊόντα δεν πρέπει να απορρίπτονται μαζί με τα συνηθισμένα οικιακά απορρίμματα.
-Ακολουθήστε τους εγχώριους κανονισμούς για την ξεχωριστή συλλογή ηλεκτρικών προϊόντων.

2 Επισκόπηση

① **Οθόνη**
② **Πλάκες**
③ **Κουμπί ενεργοποίησης/απενεργοποίησης**
④ **Διακόπτης θερμοκρασίας**
⑤ **Κρίκος για κρέμασμα**
⑥ **Κλείδωμα πλακών**
⑦ **Επιφάνεια θέρμανσης**

3 Πριν από τη χρήση

- Επιλέξτε την επιθυμητή ρύθμιση σύμφωνα με τον τύπο των μαλλιών σας. Ανατρέξτε στον παρακάτω πίνακα. Αν χρησιμοποιείτε τον ισιωτή μαλλιών για πρώτη φορά, χρησιμοποιήστε μια χαμηλότερη ρύθμιση.

Τύπος μαλλιών	Εύρος θερμοκρασίας
Μαλλιά με χοντρή τρίχα, κατσαρά ή δύσκολα στο ίσιωμα	210-230°C
Μαλλιά με κανονική ή μέτρια τρίχα ή μαλλιά ελαφρώς σπαστά	180-200°C
Λεπτά, θαμπά μαλλιά, ξανθά μαλλιά, μαλλιά με ντεκαπάζ ή βαμμένα	170°C ή παρακάτω

Συμβουλές για πιο όμορφες μπούκλες:

- Πάρτε μικρότερες τούφες μαλλιών για καλύτερα αποτελέσματα.
- Με το χέρι, διπλώστε τις άκρες των μαλλιών πάνω από τον ισιωτή μετά το γύρισμα.
- Κρατήστε την άκρη του ισιωτή για καλύτερο έλεγχο στο γύρισμα και στο τράβηγμα.
- Χαλαρώστε ελαφρώς το κράτημα της λαβής όσο τραβάτε τον ισιωτή μαλλιών προς τα κάτω.

Σημείωση:

- **Η λειτουργία ιόντων ενεργοποιείται μόλις ενεργοποιηθεί και η συσκευή, χαρίζοντας περισσότερη λάμψη και μειώνοντας το φριζάρισμα. Ενδέχεται να μυρίσετε μια χαρακτηριστική μυρωδιά και να ακούσετε ένα σφυριχτό ήχο. Είναι φυσιολογικό, καθώς προκαλείται από τη γεννήτρια ιόντων.**
- **Μην τοποθετείτε τη συσκευή μέσα στη θήκη όταν είναι ακόμα ζεστή.**
- **Η συσκευή διαθέτει λειτουργία αυτόματης απενεργοποίησης. Μετά από 30 λεπτά, η συσκευή απενεργοποιείται αυτόματα.**

Español

Le felicitamos por su compra y le damos la bienvenida a Philips. Para poder beneficiarse por completo de la asistencia que ofrece Philips, registre el producto en www.philips.com/welcome.

1 Importante

Antes de usar el aparato, lea atentamente este manual de usuario y consérvelo por si necesitara consultarlo en el futuro.

- Si utiliza el aparato en el cuarto de baño, desenchúfelo después de usarlo. La proximidad de agua representa un riesgo, aunque el aparato esté apagado.
- ADVERTENCIA: No utilice este aparato cerca del agua ni cerca de bañeras, duchas, cubetas u otros recipientes que contengan agua.
- Si el cable de alimentación está dañado, debe ser sustituido por Philips o por un centro de servicio autorizado por Philips, con el fin de evitar situaciones de peligro.
- Como protección adicional, aconsejamos que instale en el circuito que suministre al cuarto de baño un dispositivo de corriente residual (RCD). Este RCD debe tener una corriente operacional residual que no exceda de 30 mA. Consulte a su electricista.
- Este aparato puede ser usado por niños a partir de ocho años, por personas con capacidad física, psíquica o sensorial reducida y por quienes no tengan los conocimientos y la experiencia necesarios siempre que lo hagan bajo supervisión o hayan recibido instrucciones sobre cómo utilizar el aparato de forma segura y conozcan los riesgos que conlleva su uso. No permita que los niños jueguen con el aparato. Los niños no deben llevar a cabo la limpieza ni el mantenimiento a menos que lo hagan bajo supervisión.
- ADVERTENCIA: No utilice este aparato cerca del agua.
- Desenchufe siempre el aparato después de usarlo.
- Antes de enchufar el aparato, compruebe que el voltaje indicado en el mismo se corresponde con el voltaje de la red eléctrica local.
- No utilice este aparato para otros fines distintos a los descritos en este manual.
- No utilice el aparato sobre cabello artificial.
- Nunca deje el aparato sin vigilancia cuando esté enchufado a la red eléctrica.
- No utilice nunca accesorios ni piezas de otros fabricantes o que Philips no recomiende específicamente. Si lo hace, quedará anulada su garantía.
- No enrolle el cable de alimentación alrededor del aparato.
- Espere a que se enfríe el aparato antes de guardarlo.
- Preste total atención cuando utilice el aparato, ya que puede estar muy caliente. Agarre solo el mango, ya que el resto de piezas están calientes, y evite el contacto con la piel.
- Coloque siempre el aparato sobre una superficie plana, estable y resistente al calor. Las placas de calentamiento calientes nunca deben tocar superficies ni otros materiales inflamables.
- Evite que el cable de alimentación entre en contacto con las piezas calientes del aparato.
- Mantenga el aparato lejos de objetos y materiales inflamables mientras esté encendido.
- Nunca cubra el aparato (por ejemplo, con una toalla o ropa) mientras esté caliente.
- Utilice el aparato solo sobre el pelo seco.
- No utilice el aparato con las manos mojadas.
- Mantenga las placas de calentamiento limpias y sin polvo ni productos para moldear el pelo, tales como espuma moldeadora, laca o gel. Nunca utilice el aparato junto con productos para moldear.
- Las placas de calentamiento tienen un revestimiento. Este revestimiento se puede desgastar lentamente con el tiempo. No obstante, esto no afecta al rendimiento del aparato.
- Si se utiliza el aparato con cabello teñido, las placas de calentamiento pueden mancharse.
- Lleve siempre el aparato a un centro de servicio autorizado por Philips para su comprobación y reparación. Las reparaciones llevadas a cabo por personal no cualificado pueden dar lugar a situaciones extremadamente peligrosas para el usuario.
- Para evitar descargas eléctricas, no introduzca objetos metálicos en la toma del ionizador.
- No tire del cable de alimentación después de cada uso. Desenchufe siempre el aparato sujetándolo por la clavija.
- Peligro de quemaduras. Mantenga el aparato fuera del alcance de los niños, especialmente durante el uso y el enfriamiento.

Campos electromagnéticos (CEM)

Este aparato de Philips cumple los estándares y las normativas aplicables sobre exposición a campos electromagnéticos.

Reciclaje

-Este símbolo indica que los productos eléctricos no se deben eliminar como residuos domésticos corrientes sin clasificar.
-Siga la normativa de su país para la recogida selectiva de productos eléctricos.

2 Vista general

① **Panel de visualización**
② **Placas de calentamiento**
③ **Botón de encendido/apagado**
④ **Control de temperatura**
⑤ **Anilla para colgar**
⑥ **Mecanismo de cierre**
⑦ **Alfombrilla resistente al calor**

3 Antes de usar el aparato

- Seleccione la posición que desee según su tipo de pelo. Consulte la siguiente tabla. Seleccione siempre una posición de temperatura más baja cuando utilice la plancha por primera vez.

Tipo de cabello	Rango de temperatura
Grueso, rizado o difícil de alisar	210-230 °C
Normal, fino, de textura media o ligeramente ondulado	180-200 °C
Fino, claro, rubio, decolorado o teñido	170 °C o menos

Consejos para crear mejores rizos:

- Tome mechones más pequeños para obtener los mejores resultados.
- Utilice la mano para dar la vuelta a las puntas del pelo sobre la plancha después de girarla.
- Sujete la punta de la plancha de pelo para tener un mejor control al girar y tirar.
- Suelte suavemente el agarre del mango mientras pasa el pelo.

Nota:

- **La función de iones que proporciona un brillo adicional y reduce el encrespado, se activa cuando el aparato está encendido. Es posible que se desprenda un olor característico y que se oiga un chisporroteo. Esto es habitual y se debe al generador de iones.**
- **No introduzca el aparato en la funda mientras aún esté caliente.**
- **El aparato está equipado con una función de apagado automático. Después de 30 minutos, el aparato se apaga automáticamente.**

Plancha de pelo; Clase de aislamiento II

> El enchufe macho de conexión debe ser conectado solamente a un enchufe hembra de las mismas características técnicas del enchufe en materia

Suomi

Olet tehnyt erinomaisen valinnan ostaessasi Philipsin laitteen. Hyödynnä Philipsin tukipalveluita rekisteröimällä tuotteesi osoitteessa www.philips.com/welcome.

1 Tärkeää

Lue tämä käyttöopas ennen laitteen käyttämistä ja säilytä se myöhempää käyttöä varten.

- VAROITUS: Älä käytä tätä laitetta veden lähellä.
- Jos käytät laitetta kylpyhuoneessa, irrota pistoke pistorasiasta käytön jälkeen, sillä laitteessa on jännitettä, vaikka virta olisi katkaistu.
- VAROITUS: älä käytä laitetta kylpyammeen, suihkun, altaan tai muiden vesiastioiden lähellä.
- Irrota pistoke pistorasiasta aina käytön jälkeen.
- Jos virtajohto on vahingoittunut, vaihdata se oman turvallisuutesi vuoksi Philipsin valtuuttamassa huoltoliikkeessä tai muulla ammattitaitoisella korjaajalla.
- Laitetta voivat käyttää yli 8-vuotiaat lapset ja henkilöt, joiden fyysinen tai henkinen toimintakyky on rajoittunut tai joilla ei ole kokemusta tai tietoa laitteen käytöstä, jos heitä on neuvottu laitteen turvallisessa käytöstä tai tarjolla on turvallisen käytön edellyttämä valvonta ja jos he ymmärtävät laitteeseen liittyvät vaarat. Lasten ei saa antaa leikkiä laitteella. Lasten ei saa antaa puhdistaa tai huoltaa laitetta ilman valvontaa.
- Lisäksi suosittelemme asentamaan kylpyhuoneen pistorasiaan jäännösvirtalaitteen (RCD). Jäännösvirtalaitteen jäännösvirran on oltava alle 30mA. Lisätietoja saat asentajalta.
- Varmista ennen laitteen liittämistä, että laitteeseen merkitty jännite vastaa paikallista jännitettä.
- Älä käytä laitetta muuhun kuin tässä oppaassa kuvattuun tarkoitukseen.
- Älä käytä laitetta tekohiuksiin.
- Kun laite on liitetty pistorasiaan, älä jätä sitä ilman valvontaa.
- Älä koskaan käytä muita kuin Philipsin valmistamia tai suosittelemia lisävarusteita tai -osia. Jos käytät muita osia, takuu ei ole voimassa.
- Älä kierrä virtajohtoa laitteen ympärille.
- Anna laitteen jäähtyä ennen säilytykseen asettamista.
- Keskity yksinomaan laitteen käyttöön, kun käytät sitä, koska se voi olla erittäin kuuma. Pidä kiinni vain kahvasta, koska muut osat ovat kuumia. Vältä ihokosketusta.
- Aseta aina laite lämmönkestävälle, tukevalle ja tasaiselle alustalle. Kuumaa lämpölevyä ei saa päästää kosketuksiin alustan tai minkään tulenaran materiaalin kanssa.
- Pidä huoli, ettei virtajohto joudu kosketuksiin laitteen kuumien osien kanssa.
- Pidä laite poissa helposti syttyvistä esineistä ja materiaaleista, kun sen virta on kytkettynä.
- Älä peitä laitetta esimerkiksi pyyhkeellä tai vaatteella, kun se on kuuma.
- Käsittele laitteella vain kuivia hiuksia.
- Älä käytä laitetta märillä käsillä.
- Puhdista lämpölevyt säännöllisesti, ettei niihin kerry pölyä ja muotoilutuotteita, kuten muotoiluvaahtoa, hiuslakkaa tai geeliä. Älä koskaan käytä laitetta muotoilutuotteiden kanssa.
- Lämpölevyissä on pinnoite. Ajan myötä pinnoite saattaa hiljalleen kulua. Tämä ei vaikuta laitteen suorituskykyyn.
- Jos laitteella käsitellään värjättyjä hiuksia, lämpölevyt saattavat värjäytyä.
- Toimita laite vianmääritystä ja korjaamista varten Philipsin valtuuttamaan huoltoliikkeeseen. Asiantuntematon korjaus saattaa aiheuttaa vaaratilanteita laitteen käyttäjälle.
- Älä työnnä ionisaattorin ilmanpoistoaukkoon metalliesineitä, ettet saa sähköiskua.
- Älä vedä laitteen virtajohdosta laitteen käytön jälkeen. Irrota laitteen pistoke pistorasiasta aina pitämällä kiinni pistokkeesta.
- Palovamman vaara. Pidä laite poissa lasten ulottuvilta erityisesti käytön aikana ja laitteen jäähtyessä.

Sähkömagneettiset kentät (EMF)

Tämä Philips-laite vastaa kaikkia sähkömagneettisia kenttiä (EMF) koskevia standardeja ja säännöksiä.

Kierrätys

-Tämä merkki tarkoittaa sitä, että sähkölaitteita ei saa hävittää tavallisen kotitalousjätteen mukana.
-Noudata oman maasi sähkölaitteiden kierrätystä ja hävittämistä koskevia sääntöjä.

2 Yleiskuvaus

① **Näyttö**
② **Lämpölevyt**
③ **Virtakytkin**
④ **Lämpötilanvalitsin**
⑤ **Ripustuslenkki**
⑥ **Lukitsin**
⑦ **Lämpömatto**

3 Ennen käyttöä

- Valitse haluamasi asetus hiustyypin mukaan. Lisätietoja on oheisessa taulukossa. Valitse aina matala asetus, kun käytät suoristinta ensimmäistä kertaa.

Hiustyyppi	Lämpötila-alue
Paksut, karkeat, kiharat, vaikeasti suoristettavat	210–230°C
Normaalit, keskituuheat, pehmeästi kihartuvat	180–200°C
Hennot, vaaleat, vaalennetut tai värjätyt	170°C tai vähemmän

Vinkkejä onnistuneisiin kiharoihin:

- Saat parempia tuloksia ohuemmilla hiussuortuvilla.
- Käännä hiusten latvoja käden avulla suoristinta kohti kääntämisen jälkeen.
- Voit kääntää ja vetää hiuksia hallitummin pitämällä kiinni suoristusraudan kärjestä.
- Vapauta puristusotettasi kahvasta kevyesti, kun vedät hiuksia lämpölevyjen välistä.

Huomautus:

- **Ionitoiminto on käytössä, kun laite on käynnistetään. Toiminto lisää kiiltoa ja vähentää pörröisyyttä. Käsittelystä saattaa tulla hajua tai sihisevä ääni. Se on normaalia ja johtuu ionisaattorista.**
- **Älä laita laitetta pussiin, kun laite on vielä kuuma.**
- **Laitteessa on automaattinen virrankatkaisutoiminto. Laitteen virta katkeaa automaattisesti 30 minuutin kuluttua.**

Français

Félicitations pour votre achat et bienvenue dans le monde de Philips ! Pour profiter pleinement de l'assistance offerte par Philips, enregistrez votre produit à l'adresse suivante : www.philips.com/welcome.

1 Important

Lisez attentivement ce mode d'emploi avant d'utiliser l'appareil, et conservez-le pour un usage ultérieur.

- AVERTISSEMENT : n'utilisez pas cet appareil à proximité d'une source d'eau.
- Si vous utilisez l'appareil dans une salle de bains, débranchez-le après utilisation car la proximité d'une source d'eau constitue un risque, même lorsque l'appareil est hors tension.
- AVERTISSEMENT : n'utilisez pas l'appareil près d'une baignoire, d'une douche, d'un lavabo ni de tout autre récipient contenant de l'eau.
- Débranchez toujours l'appareil après utilisation.
- Si le cordon d'alimentation est endommagé, il doit être remplacé par Philips, par un Centre Service Agréé Philips ou par un technicien qualifié afin d'éviter tout accident.
- Cet appareil peut être utilisé par des enfants âgés de 8 ans ou plus, des personnes dont les capacités physiques, sensorielles ou intellectuelles sont réduites ou des personnes manquant d'expérience et de connaissances, à condition que ces enfants ou personnes soient sous surveillance ou qu'ils aient reçu des instructions quant à l'utilisation sécurisée de l'appareil et qu'ils aient pris connaissance des dangers encourus. Les enfants ne doivent pas jouer avec l'appareil. Le nettoyage et l'entretien ne doivent pas être réalisés par des enfants sans surveillance.
- Pour plus de sécurité, il est conseillé de brancher l'appareil sur une prise de courant protégée par un disjoncteur différentiel de 30 mA dans la salle de bains. Demandez conseil à votre électricien.
- Avant de brancher l'appareil, assurez-vous que la tension indiquée sur l'appareil correspond bien à la tension secteur locale.
- N'utilisez pas l'appareil dans un autre but que celui qui est indiqué dans ce manuel.
- N'utilisez pas l'appareil sur cheveux artificiels.
- Lorsque l'appareil est sous tension, ne le laissez jamais sans surveillance.
- N'utilisez jamais d'accessoires ou de pièces d'un autre fabricant ou n'ayant pas été spécifiquement recommandés par Philips. L'utilisation de ce type d'accessoires ou de pièces entraîne l'annulation de la garantie.
- N'enroulez pas le cordon d'alimentation autour de l'appareil.
- Attendez que l'appareil ait refroidi avant de le ranger.
- Cet appareil peut être extrêmement chaud ; soyez particulièrement vigilant(e) lors de son utilisation. Tenez uniquement la poignée car les autres parties sont chaudes et évitez tout contact avec la peau.
- Placez toujours l'appareil sur une surface plane et stable résistant à la chaleur. Les plaques chauffantes ne doivent jamais être en contact avec la surface ou d'autres matériaux inflammables.
- Veillez à ce que le cordon d'alimentation ne soit pas en contact avec les parties chaudes de l'appareil.
- Ne laissez pas l'appareil à proximité d'objets et matériaux inflammables lorsqu'il est allumé.
- Ne couvrez jamais l'appareil (par exemple d'une serviette ou d'un vêtement) lorsqu'il est chaud.
- Utilisez l'appareil uniquement sur cheveux secs.
- N'utilisez pas l'appareil si vous avez les mains mouillées.
- Les plaques chauffantes doivent être propres et ne doivent comporter aucune trace de poussières, ni de produits coiffants du type mousse, spray ou gel. N'utilisez jamais l'appareil avec des produits coiffants.
- Les plaques chauffantes présentent un revêtement. Ce revêtement peut présenter une usure normale au fil du temps. Ce phénomène n'affecte toutefois pas les performances de l'appareil.
- Si vous utilisez l'appareil sur cheveux colorés, il est possible que les plaques chauffantes se tachent.
- Confiez toujours l'appareil à un Centre Service Agréé Philips pour vérification ou réparation. Toute réparation par une personne non qualifiée peut s'avérer dangereuse pour l'utilisateur.
- N'insérez aucun objet métallique dans la sortie de l'ioniseur au risque de vous électrocuter.
- Ne tirez pas sur le cordon d'alimentation après utilisation. Débranchez toujours l'appareil en tenant la fiche.
- Risque de brûlure. Tenez l'appareil hors de portée des jeunes enfants, en particulier lors de l'utilisation et du refroidissement.

Champs électromagnétiques (CEM)

Cet appareil Philips est conforme à toutes les normes et à tous les règlements applicables relatifs à l'exposition aux champs électromagnétiques.

Recyclage

-Ce symbole signifie que les produits électriques ne doivent pas être jetés avec les ordures ménagères.
-Respectez la réglementation de votre pays concernant la collecte sélective des produits électriques.

2 Présentation

① **Afficheur**
② **Plaques chauffantes**
③ **Bouton marche/arrêt**
④ **Thermostat**
⑤ **Anneau de suspension**
⑥ **Verrouillage des plaques**
⑦ **Tapis chauffant**

3 Avant utilisation

- Sélectionnez le réglage de votre choix, en fonction de votre type de cheveux. Reportez-vous au tableau ci-dessous. Sélectionnez toujours un réglage moins élevé lors de la première utilisation.

Type de cheveux	Plage de températures
Épais, frisés ou difficiles à lisser	210-230 °C
Normaux, de texture moyenne ou légèrement ondulés	180-200 °C
Fins, clairs, blonds, décolorés ou teints	170 °C ou moins

Conseils pour créer de plus belles boucles :

- Prenez de petites mèches de cheveux pour des résultats optimaux.
- Faites passer votre mèche de cheveux à la main par-dessus le lisseur lorsque vous le tournez.
- Tenez le bout du lisseur pour mieux maîtriser vos gestes lorsque vous le tournez ou que vous le déplacez.
- Desserrez doucement la poignée au passage des cheveux.

Remarque :

- **La fonction ionisante est activée lors de la mise sous tension de l'appareil. Elle offre une brillance supplémentaire et réduit les frisottis. Il est possible que vous sentiez une odeur particulière et entendiez un crissement. Ce phénomène est normal et est causé par le diffuseur d'ions.**
- **N'insérez pas l'appareil dans la pochette tant qu'il est chaud.**
- **L'appareil est équipé d'une fonction d'arrêt automatique. Au bout de 30 minutes, l'appareil s'éteint automatiquement.**

FR
Cet appareil et ses accessoires se recyclent
À DÉPOSER EN MAGASIN
OU
À DÉPOSER EN DÉCHETERIE
Points de collecte sur www.quefairedemesdechets.fr
Privilégiez la réparation ou le don de votre appareil !

Indonesia

Selamat atas pembelian Anda dan selamat datang di Philips! Untuk memanfaatkan sepenuhnya dukungan yang ditawarkan Philips, daftarkan produk Anda di www.philips.com/welcome.

1 Penting

Baca petunjuk pengguna ini dengan saksama sebelum menggunakannya dan simpanlah sebagai referensi nanti.

- PERINGATAN: Jangan gunakan alat ini dekat air.
- Bila alat digunakan di kamar mandi, cabutlah stekernya setelah digunakan karena dekat dengan air dapat menimbulkan risiko, sekalipun alat telah dimatikan.
- PERINGATAN: Jangan gunakan alat ini bak mandi, pancuran, bak atau tempat berisi air lainnya.
- Selalu mencabut steker setiap kali selesai menggunakan alat.
- Jika kabel listrik rusak, maka harus diganti oleh Philips, pusat layanan resmi Philips, atau orang yang mempunyai keahlian sejenis agar terhindar dari bahaya.
- Alat ini dapat digunakan oleh anak-anak di atas 8 tahun dan orang dengan cacat fisik, indera atau kecakapan mental yang kurang atau kurang pengalaman dan pengetahuan jika mereka diberi pengawasan atau petunjuk mengenai cara penggunaan alat yang aman dan mengerti bahayanya. Anak-anak dilarang memainkan alat ini. Pembersihan dan perawatan tidak boleh dilakukan oleh anak-anak tanpa pengawasan.
- Untuk perlindungan tambahan, kami sarankan Anda memasang Residual Current Device (RCD) pada sirkuit listrik yang memasok listrik ke kamar mandi. RCD ini harus memiliki arus operasi residu terukur yang tidak boleh lebih dari 30 mA. Mintalah saran kepada petugas yang memasang alat ini.
- Sebelum Anda menghubungkan alat, pastikan voltase yang ditunjukkan pada alat sesuai dengan voltase listrik di tempat Anda.
- Jangan gunakan alat untuk keperluan selain yang diterangkan dalam buku petunjuk ini.
- Jangan menggunakan alat pada rambut tiruan.
- Bila alat telah terhubung ke listrik, jangan sekali-kali meninggalkannya tanpa diawasi.
- Jangan sekali-kali menggunakan aksesori atau komponen apa pun dari produsen lain atau yang tidak secara khusus direkomendasikan oleh Philips. Jika Anda menggunakan aksesori atau komponen tersebut, garansi Anda menjadi batal.
- Jangan melilitkan kabel listrik pada alat.
- Tunggulah sampai alat sudah dingin sebelum menyimpannya.
- Berhati-hatilah saat menggunakan alat karena bisa menjadi sangat panas. Cukup pegang gagang karena bagian lain panas dan hindari kontak dengan kulit.
- Selalu tempatkan alat pada permukaan yang tahan panas, stabil, dan datar. Pelat pemanas yang panas tidak boleh menyentuh permukaan atau bahan yang mudah terbakar.
- Jangan biarkan kabel listrik menyentuh bagian alat yang panas.
- Jauhkan alat dari barang dan bahan yang mudah terbakar saat dihidupkan.
- Jangan pernah menutupi alat dengan sesuatu (mis. handuk atau pakaian) saat sedang panas.
- Gunakan alat hanya pada rambut yang kering.
- Jangan operasikan alat dengan tangan yang basah.
- Jagalah pelat pemanas agar selalu bersih dan bebas dari debu serta produk penata seperti mousse, semprotan dan gel. Jangan sekali-kali menggunakan alat bersama dengan produk penata.
- Pelat pemanas memiliki lapisan. Lapisan ini lambat laun akan menipis seiring waktu. Meskipun demikian, hal ini tidak memengaruhi performa alat.
- Jika alat digunakan pada rambut yang diwarnai, pelat pemanas bisa berkarat.
- Bawalah selalu alat ke pusat servis resmi Philips untuk diperiksa atau diperbaiki. Perbaikan yang dilakukan oleh orang yang tidak ahli dapat sangat merugikan bagi penggunanya.
- Jangan memasukkan barang logam ke dalam kisi-kisi ionizer untuk menghindari kejutan listrik.
- Jangan menarik kabel listrik setelah penggunaan. Selalu cabut alat dengan memegang stekernya.
- Bahaya terbakar. Jauhkan alat dari jangkauan anak-anak, terutama selama digunakan dan ketika alat dibiarkan mendingin.

Medan elektromagnet (EMF)

Alat Philips ini mematuhi semua standar dan peraturan yang berlaku terkait paparan terhadap medan elektromagnet.

Pendauran ulang

-Simbol ini menandakan bahwa produk elektronik tidak boleh dibuang bersama dengan sampah rumah tangga biasa.
-Patuhi peraturan setempat untuk pengumpulan produk elektronik secara terpisah.

2 Tinjauan Umum

① **Panel layar**
② **Pelat pemanas**
③ **Tombol daya**
④ **Putaran suhu**
⑤ **Lubang gantungan**
⑥ **Kunci penutup**
⑦ **Tikar penghangat**

3 Sebelum menggunakan

- Pilih pengaturan yang diinginkan sesuai jenis rambut Anda. Lihat tabel di bawah. Pilihlah selalu setelan lebih rendah bila Anda menggunakan pelurus untuk pertama kali.

Jenis Rambut	Kisaran Suhu
Tebal, kasar, keriting, sulit diluruskan	210-230°C
Normal, bertekstur sedang, atau berombak halus	180-200°C
Halus, pucat, pirang, diputihkan (bleached), atau diwarnai	170°C atau di bawahnya

Tips untuk menciptakan keriting yang lebih baik:

- Ambil untaian rambut yang lebih sedikit untuk hasil yang lebih baik.
- Gunakan tangan untuk membalik ujung rambut setelah diputar.
- Pegang ujung pelurus untuk kontrol yang lebih baik ketika memutar dan menarik.
- Perlahan longgarkan pegangan pada gagang sambil menarik rambut.

Catatan:

- **Fungsi ion diaktifkan bila alat dinyalakan. Fungsi ini memberikan kemilau tambahan dan mengurangi keriting. Anda mungkin mencium bau aneh dan mendengar bunyi desisan. Wajar saja karena ini disebabkan oleh generator ion.**
- **Jangan masukkan alat ke dalam kantong saat masih panas.**
- **Alat ini dilengkapi dengan fungsi mati otomatis. Setelah 30 menit, alat akan mati secara otomatis.**

Italiano

Congratulazioni per l'acquisto e benvenuti in Philips! Per trarre il massimo vantaggio dall'assistenza fornita da Philips, registrare il proprio prodotto sul sito: www.philips.com/welcome.

1 Importante

Leggere attentamente il presente manuale prima di utilizzare l'apparecchio e conservarlo come riferimento futuro.

- AVVERTENZA: non utilizzare questo apparecchio in prossimità di acqua.
- Quando l'apparecchio viene usato in bagno, scollegarlo dopo l'uso poiché la vicinanza all'acqua rappresenta un rischio anche quando il sistema è spento.
- AVVERTENZA: non utilizzare questo apparecchio in prossimità di vasche da bagno, docce, lavandini o altri recipienti contenenti acqua.
- Dopo l'utilizzo, scollegare sempre l'apparecchio.
- Nel caso in cui il cavo di alimentazione fosse danneggiato dovrà essere sostituito presso i centri autorizzati Philips, i rivenditori specializzati oppure da personale debitamente qualificato, per evitare situazioni pericolose.
- Quest'apparecchio può essere usato da bambini di età superiore agli 8 anni e da persone con capacità mentali, fisiche o sensoriali ridotte, prive di esperienza o conoscenze adatte a condizione che tali persone abbiano ricevuto assistenza o formazione per utilizzare l'apparecchio in maniera sicura e capiscano i potenziali pericoli associati a tale uso. Evitare che i bambini giochino con l'apparecchio. Le operazioni di pulizia e manutenzione non devono essere eseguite da bambini senza la supervisione di un adulto.
- Per una sicurezza maggiore, è consigliabile installare un dispositivo RCD (Residual Current Device, dispositivo per corrente residua) all'interno del circuito elettrico che fornisce alimentazione al bagno. Tale dispositivo RCD deve avere una corrente operativa residua caratteristica non superiore a 30 mA. Chiedere aiuto al proprio installatore.
- Prima di collegare l'apparecchio assicurarsi che la tensione indicata su quest'ultimo corrisponda a quella locale.
- Non utilizzare l'apparecchio per scopi non descritti nel presente manuale.
- Non utilizzare l'apparecchio su capelli artificiali.
- Quando l'apparecchio è collegato all'alimentazione, non lasciarlo mai incustodito.
- Non utilizzare mai accessori o parti di altri produttori oppure componenti non consigliati in modo specifico da Philips. In caso di utilizzo di tali accessori o parti, la garanzia si annulla.
- Non attorcigliare il cavo di alimentazione attorno all'apparecchio.
- Lasciare raffreddare l'apparecchio prima di riporlo.
- Prestare la massima attenzione durante l'uso dell'apparecchio poiché potrebbe essere estremamente caldo. Utilizzare esclusivamente l'apposita impugnatura poiché le altre parti sono calde ed evitare il contatto con la pelle.
- Appoggiare sempre l'apparecchio su una superficie piana, stabile e termoresistente. Le piastre riscaldanti non devono mai toccare la superficie o altro materiale infiammabile.
- Evitare che il cavo di alimentazione entri in contatto con le parti surriscaldate dell'apparecchio.
- Tenere l'apparecchio acceso lontano da oggetti e materiali infiammabili.
- Non coprire mai l'apparecchio (ad esempio con un asciugamano o un indumento) quando è caldo.
- Utilizzare l'apparecchio solo su capelli asciutti.
- Non utilizzare l'apparecchio con le mani bagnate.
- Assicurarsi che le piastre riscaldanti siano pulite e prive di polvere e residui di prodotti modellanti come mousse, spray o gel. Non utilizzare mai l'apparecchio insieme a prodotti modellanti.
- Le piastre riscaldanti sono dotate di rivestimento. Quest'ultimo è soggetto a usura nel corso del tempo. Questo, tuttavia, non compromette le prestazioni dell'apparecchio.
- Se l'apparecchio viene utilizzato su capelli tinti, le piastre riscaldanti potrebbero macchiarsi.
- Per eventuali controlli o riparazioni, rivolgersi sempre a un centro servizi autorizzato da Philips. La riparazione da parte di persone non qualificate potrebbe mettere in serio pericolo l'incolumità dell'utente.
- Per evitare il rischio di scariche elettriche, non inserire oggetti metallici nello ionizzatore.
- Non tirare il cavo di alimentazione dopo l'uso. Scollegare sempre l'apparecchio tenendo la spina.
- Pericolo di ustione. Tenere l'apparecchio lontano dalla portata dei bambini, in particolare durante l'uso e il raffreddamento.

Campi elettromagnetici (EMF)

Questo apparecchio Philips è conforme a tutti gli standard e alle norme relativi all'esposizione ai campi elettromagnetici.

Riciclaggio

-Questo simbolo indica che i prodotti elettrici non devono essere smaltiti con i normali rifiuti domestici.

-Ci sono due situazioni in cui potete restituire gratuitamente il prodotto vecchio a un rivenditore:

1 Quando acquistate un prodotto nuovo, potete restituire un prodotto simile al rivenditore.

2 Se non acquistate un prodotto nuovo, potete restituire prodotti con dimensioni inferiori a 25 cm (lunghezza, altezza e larghezza) ai rivenditori con superficie dedicata alla vendita di prodotti elettrici ed elettronici superiore ai 400 m².

-In tutti gli altri casi, attenetevi alle normative di raccolta differenziata dei prodotti elettrici ed elettronici in vigore nel vostro paese: un corretto smaltimento consente di evitare conseguenze negative per l'ambiente e per la salute.

2 Panoramica

① **Display**
② **Piastre riscaldanti**
③ **Pulsante on/off**
④ **Termostato**
⑤ **Gancio**
⑥ **Sistema di blocco**
⑦ **Tappetino riscaldante**

3 Prima dell'uso

- Selezionare l'impostazione desiderata a seconda del tipo di capelli. Fare riferimento alla seguente tabella. Quando si utilizza la piastra per la prima volta, selezionare una temperatura più bassa.

Tipo di capelli	Intervallo di temperatura
Spessi, ispidi, ricci, difficili da lisciare	210-230 °C
Normali, consistenza media, leggermente mossi	180-200 °C
Sottili, chiari, biondi, decolorati o tinti	170 °C o inferiore

Suggerimenti per creare ricci più belli:

- Per risultati migliori, prendere ciocche di capelli più piccole.
- Usare la mano per capovolgere le punte dei capelli sulla piastra dopo la rotazione.
- Tenere la punta della piastra per capelli per un migliore controllo durante la rotazione e il tiraggio.
- Allentare delicatamente la presa sull'impugnatura durante il tiraggio dei capelli.

Nota:

- **La funzione di ionizzazione è attivata quando l'apparecchio è acceso e fornisce ulteriore lucentezza ai capelli oltre a ridurre l'effetto crespo. Si potrebbe percepire un odore particolare e sentire uno sfrigolio. È un fenomeno comune causato dal generatore di ioni.**
- **Non inserire l'apparecchio nella custodia quando è ancora caldo.**
- **L'apparecchio dispone della funzione di spegnimento automatico. Dopo 30 minuti, l'apparecchio si spegne automaticamente.**

Nederlands

Gefeliciteerd met uw aankoop en welkom bij Philips! Registreer uw product op www.philips.com/welcome om optimaal gebruik te kunnen maken van de door Philips geboden ondersteuning.

1 Belangrijk

Lees deze gebruiksaanwijzing zorgvuldig door voordat u het apparaat gaat gebruiken. Bewaar de gebruiksaanwijzing om deze indien nodig te kunnen raadplegen.

- WAARSCHUWING: gebruik dit apparaat niet in de buurt van water.
- Als u het apparaat in de badkamer gebruikt, haal de stekker dan na gebruik altijd uit het stopcontact. De nabijheid van water kan gevaar opleveren, zelfs als het apparaat is uitgeschakeld.
- WAARSCHUWING: gebruik dit apparaat niet in de buurt van een bad, douche, wastafel of ander waterhoudend object.
- Haal na gebruik altijd de stekker uit het stopcontact.
- Indien het netsnoer beschadigd is, moet het worden vervangen door Philips, een door Philips geautoriseerd servicecentrum of personen met vergelijkbare kwalificaties om gevaar te voorkomen.
- Dit apparaat kan worden gebruikt door kinderen vanaf 8 jaar en door personen met verminderde lichamelijke, zintuiglijke of geestelijke capaciteiten of weinig ervaring en kennis, mits zij toezicht of instructie hebben ontvangen aangaande veilig gebruik van het apparaat, en zij de gevaren van het gebruik begrijpen. Kinderen mogen niet met het apparaat spelen. Reiniging en onderhoud dienen niet zonder toezicht door kinderen te worden uitgevoerd.
- Voor extra veiligheid adviseren we u een aardlekschakelaar te installeren in de elektrische groep die de badkamer van stroom voorziet. Deze aardlekschakelaar dient een waarde te hebben die niet hoger is dan 30 mA. Raadpleeg de installateur.
- Controleer voordat u het apparaat aansluit of het voltage dat op het apparaat is aangegeven overeenkomt met de plaatselijke netspanning.
- Gebruik het apparaat niet voor andere doeleinden dan beschreven in deze gebruiksaanwijzing.
- Gebruik het apparaat niet op kunsthaar.
- Laat het apparaat nooit zonder toezicht liggen wanneer het is aangesloten op het stopcontact.
- Gebruik nooit accessoires of onderdelen van andere fabrikanten of die niet specifiek zijn aanbevolen door Philips. Als u dergelijke accessoires of onderdelen gebruikt, vervalt de garantie.
- Wikkel het netsnoer niet om het apparaat.
- Wacht met opbergen tot het apparaat is afgekoeld.
- Wees zeer voorzichtig bij gebruik van het apparaat. Het kan bijzonder heet zijn. Houd het handvat alleen vast als andere onderdelen heet zijn en vermijd contact met de huid.
- Plaats het apparaat altijd op een hittebestendige, stabiele, vlakke ondergrond. Laat de hete verwarmingsplaten nooit in contact komen met de ondergrond of met ander brandbaar materiaal.
- Voorkom dat het netsnoer in aanraking komt met de hete delen van het apparaat.
- Houd het apparaat uit de buurt van brandbare voorwerpen en materialen als het is ingeschakeld.
- Dek het apparaat nooit af als het heet is (bijv. met een handdoek of kleding).
- Gebruik het apparaat alleen op droog haar.
- Bedien het apparaat niet met natte handen.
- Houd de verwarmingsplaten schoon en vrij van stof en stylingproducten zoals mousse, haarlak en gel. Gebruik het apparaat nooit in combinatie met stylingproducten.
- De verwarmingsplaten hebben een coating. Deze laag kan in de loop der tijd langzaam wegslijten. Dit heeft echter geen invloed op de prestaties van het apparaat.
- De verwarmingsplaten van het apparaat kunnen verkleuringen vertonen bij gebruik met gekleurd haar.
- Breng het apparaat altijd naar een door Philips geautoriseerd servicecentrum voor onderzoek of reparatie. Reparatie door een onbevoegde persoon kan leiden tot een bijzonder gevaarlijke situatie voor de gebruiker.
- Steek geen metalen voorwerpen in het uitlaatkanaal van de ionisator, om elektrische schokken te voorkomen.
- Trek na gebruik niet aan het netsnoer. Haal het netsnoer altijd uit het stopcontact door aan de stekker te trekken.
- Verbrandingsgevaar. Houd apparaat buiten het bereik van jonge kinderen, met name tijdens gebruik en tijdens he afkoelen.

Elektromagnetische velden (EMV)

Dit Philips-apparaat voldoet aan alle normen en voorschriften met betrekking tot blootstelling aan elektromagnetische velden.

Recycling

-Dit symbool betekent dat elektrische apparaten niet samen met het gewone huishoudelijke afval mogen worden weggegooid.

-Volg de in uw land geldende regels voor de gescheiden inzameling van elektrische producten.

2 Overzicht

① **Display**
② **Opwarmplaten**
③ **Aan/uit-knop**
④ **Temperatuurregelaar**
⑤ **Ophanglus**
⑥ **Vergrendelslot**
⑦ **Verwarmende mat**

3 Voorafgaand aan gebruik

- Kies de gewenste stand op basis van uw haartype. Raadpleeg de onderstaande tabel. Kies altijd een lagere temperatuurstand wanneer u de straightener voor het eerst gebruikt.

Haartype	Temperatuurbereik
Dik, stug, krullend, moeilijk te ontkrullen	210-230°C
Normaal, licht krullend of golvend	180-200°C
Fijn, lichtgetint, blond, geblondeerd of gekleurd	170°C of lager

Tips om uw haar beter te krullen:

- Neem kleinere haarlokken voor betere resultaten.
- Gebruik uw hand om de haarpunten over de straightener heen te draaien nadat u de straightener hebt rondgedraaid.
- Houd het uiteinde van de stijltang vast voor een betere controle bij het draaien en doortrekken.
- Houd het handvat ontspannen vast terwijl u de straightener door uw haar trekt.

Opmerking:

- **De ionenfunctie wordt geactiveerd wanneer het apparaat wordt ingeschakeld. Deze functie geeft extra glans en vermindert pluizigheid. Mogelijk ruikt u een speciale geur en hoort u een sissend geluid. Dit is normaal. Deze worden veroorzaakt door de ionengenerator.**
- **Plaats het apparaat niet in het etui als het apparaat nog heet is.**
- **Het apparaat is voorzien van een automatische uitschakelfunctie. Na 30 minuten wordt het apparaat automatisch uitgeschakeld.**

Norsk

Gratulerer med kjøpet, og velkommen til Philips! Hvis du vil dra full nytte av støtten som Philips tilbyr, kan du registrere produktet ditt på www.philips.com/welcome.

1 Viktig

Les denne brukerveiledningen nøye før du bruker apparatet, og ta vare på den for fremtidig referanse.

- ADVARSEL: Ikke bruk dette apparatet i nærheten av vann.
- Når du bruker apparatet på badet, må du koble det fra etter bruk. Nærheten til vann utgjør en risiko, selv når apparatet er slått av.
- ADVARSEL: Ikke bruk apparatet nær badekar, dusj, håndvasker eller andre elementer som inneholder vann.
- Koble alltid fra apparatet etter bruk.
- Hvis nettledningen er ødelagt, må den byttes ut av Philips, et servicesenter som er godkjent av Philips, eller kvalifisert personell for å unngå farlige situasjoner.
- Dette apparatet kan brukes av barn over 8 år og av personer med nedsatt sanseevne eller fysisk eller psykisk funksjonsevne, eller personer med manglende erfaring eller kunnskap, dersom de får instruksjoner om sikker bruk av apparatet eller tilsyn som sikrer sikker bruk, og hvis de er klar over risikoen. Barn skal ikke leke med apparatet. Barn skal ikke utføre rengjøring eller vedlikehold uten tilsyn.
- Hvis du vil ha ekstra beskyttelse, råder vi deg til å installere en lekkasjestrømsenhet (RCD) i den elektriske kretsen som forsyner badet. Denne enheten må ha et spenningsnivå for reststrøm som ikke er høyere enn 30 mA. Be installatøren om råd.
- Før du kobler til apparatet, må du kontrollere at spenningen som er angitt på apparatet, stemmer med den lokale nettspenningen.
- Ikke bruk apparatet til noe annet formål enn det som beskrives i denne veiledningen.
- Ikke bruk apparatet på kunstig hår.
- Når apparatet er koblet til strømmen, må du aldri la det stå uten tilsyn.
- Ikke bruk tilbehør eller deler fra andre produsenter eller som Philips ikke spesifikt anbefaler. Hvis du bruker slikt tilbehør eller slike deler, blir garantien ugyldig.
- Ikke surr nettledningen rundt apparatet.
- Vent til apparatet er avkjølt før du legger det vekk.
- Vær forsiktig når du bruker apparatet siden det kan være svært varmt. Bare hold i håndtaket ettersom andre deler er varme og ikke må tas på.
- Sett alltid apparatet på en varmebestandig, stabil og jevn overflate. De varme varmeplatene må aldri komme borti overflaten eller annet brennbart materiale.
- Unngå kontakt mellom nettledningen og de varme delene av apparatet.
- Hold apparatet unna brennbare gjenstander og brennbart materiale når det er slått på.
- Ikke dekk apparatet til med noe (for eksempel et håndkle eller klesplagg) når det er varmt.
- Apparatet skal bare brukes på tørt hår.
- Ikke bruk apparatet med våte hender.
- Hold alltid varmeplatene rene og fri for støv og stylingprodukter som skum, spray og gelé. Bruk aldri apparatet i kombinasjon med friseringsprodukter.
- Varmeplatene har belegg. Dette belegget kan kanskje slites sakte vekk over tid. Dette påvirker ikke ytelsen til apparatet.
- Hvis apparatet brukes på farget hår, kan varmeplatene bli flekkete.
- Ta alltid med apparatet til et servicesenter som er autorisert av Philips, for undersøkelse eller reparasjon. Reparasjoner som er utført av ukvalifiserte personer, kan skape svært farlige situasjoner for brukeren.
- Ikke stikk metallgjenstander inn i ioniseringsuttaket. Det kan føre til elektrisk støt.
- Ikke trekk i nettledningen etter bruk. Hold alltid i støpselet når du trekker ut ledningen til apparatet.
- Fare for brannskader. Hold apparatet utilgjengelig fra små barn, spesielt under bruk og avkjøling.

Elektromagnetiske felt (EMF)

Dette Philipsapparatet overholder alle aktuelle standarder og forskrifter for eksponering for elektromagnetiske felt.

Resirkulering

-Dette symbolet betyr at elektriske produkter ikke skal kastes sammen med vanlig husholdningsavfall.

-Overhold nasjonale regler og forskrifter for avhending av elektriske produkter.

2 Oversikt

① **Displaypanel**
② **Varmeplater**
③ **Av/på-knapp**
④ **Temperaturbryter**
⑤ **Hengeløkke**
⑥ **Lukkelås**
⑦ **Varmematte**

3 Før bruk

- Velg ønsket innstilling i henhold til hårtypen din. Se i tabellen nedenfor. Velg alltid en lavere temperaturinnstilling når du bruker rettetangen for første gang.

Hårtype	Temperaturområde
Tykt, grovt, krøllete, vanskelig å rette	210–230 °C
Normalt, middels tykt eller litt bølgete	180–200 °C
Fint, lyst, blondt, bleket eller farget	170 °C eller lavere

Tips for å lage bedre krøller:

- Ta mindre hårlokker for å få bedre resultat.
- Bruk hånden til å legge hårtuppene over rettetangen etter at du har vridd den.
- Hold i tuppen av rettetangen for å ha bedre kontroll når du vrir og drar nedover.
- Slipp grepet på håndtaket forsiktig mens du glir nedover.

Merk:

- **Ionefunksjonen aktiveres når apparatet blir slått på, noe som gir ekstra glans og reduserer krusing. Du kan kjenne en spesiell lukt og høre en knitrelyd. Det er vanlig fordi de er forårsaket av ionegeneratoren.**
- **Ikke legg apparatet i etuiet mens det fremdeles er varmt.**
- **Apparatet er utstyrt med en funksjon for automatisk avslåing. Etter 30 minutter slår apparatet seg automatisk av.**

Português

Parabéns pela compra do seu produto e bem-vindo à Philips! Para tirar o máximo partido da assistência oferecida pela Philips, registe o seu produto em www.philips.com/welcome.

1 Importante

Leia cuidadosamente este manual do utilizador antes de utilizar o aparelho e guarde-o para consultas futuras.

- AVISO: não utilize este aparelho perto de água.
- Quando o aparelho for utilizado numa casa de banho, desligue-o da corrente após a utilização, uma vez que a presença de água apresenta riscos, mesmo com o aparelho desligado.
- AVISO: não utilize este aparelho perto de banheiras, chuveiros, lavatórios ou outros recipientes que contenham água.
- Desligue sempre da corrente após cada utilização.
- Se o cabo de alimentação estiver danificado, tem de ser substituído pela Philips, por um centro de assistência autorizado da Philips ou por uma pessoa com qualificação semelhante para evitar perigos.
- Este aparelho pode ser utilizado por crianças com idade igual ou superior a 8 anos e por pessoas com capacidades físicas, sensoriais ou mentais reduzidas, ou com falta de experiência e conhecimento, caso sejam supervisionadas ou lhes tenham sido dadas instruções relativas à utilização segura do aparelho e se tiverem sido alertadas para os perigos envolvidos. As crianças não podem brincar com o aparelho. A limpeza e a manutenção pelo utilizador não podem ser efetuadas por crianças sem supervisão.
- Para maior segurança, aconselhamos a instalação de um dispositivo de corrente residual (disjuntor) no circuito elétrico que abastece a casa de banho. Este disjuntor deve ter uma corrente residual nominal não superior a 30 mA. Aconselhe-se com o seu eletricista.
- Antes de ligar o aparelho, certifique-se de que a tensão indicada no mesmo corresponde à tensão do local onde está a utilizá-lo.
- Não utilize o aparelho para outro fim que não o descrito neste manual.
- Não utilize o aparelho em cabelo artificial.
- Nunca deixe o aparelho sem vigilância quando estiver ligado à corrente.
- Nunca utilize quaisquer acessórios ou peças de outros fabricantes ou que a Philips não tenha especificamente recomendado. Se utilizar tais acessórios ou peças, a garantia perderá a validade.
- Não enrole o cabo de alimentação à volta do aparelho.
- Aguarde que o aparelho arrefeça antes de o guardar.
- Tenha muito cuidado ao utilizar o aparelho, pois este pode estar extremamente quente. Segure apenas pela pega, visto que as outras peças estão quentes, e evite o contacto com a pele.
- Coloque sempre o aparelho numa superfície plana, estável e resistente ao calor. As placas de aquecimento quentes nunca devem tocar na superfície nem noutros materiais inflamáveis.
- Evite que o cabo de alimentação entre em contacto com as partes quentes do aparelho.
- Mantenha o aparelho afastado de objetos e materiais inflamáveis quando estiver ligado.
- Nunca cubra o aparelho (p. ex., com toalhas ou roupa) quando estiver quente.
- Utilize apenas o aparelho sobre cabelos secos.
- Não utilize o aparelho com as mãos molhadas.
- Mantenha as placas de aquecimento limpas e sem pó e produtos de modelação para o cabelo como espuma, laca e gel. Nunca utilize o aparelho em combinação com produtos de modelação do cabelo.
- As placas de aquecimento são revestidas. Este revestimento poderá desgastar-se com o passar do tempo. No entanto, isto não afeta o desempenho do aparelho.
- Se o aparelho for utilizado em cabelos pintados, as placas de aquecimento podem ficar manchadas.
- Leve sempre o aparelho a um centro de assistência autorizado da Philips para verificação ou reparação. Reparações efetuadas por pessoas não qualificadas poderiam provocar uma situação extremamente perigosa para o utilizador.
- Não introduza objetos metálicos na saída do ionizador para evitar choques elétricos.
- Não puxe o cabo de alimentação após a utilização. Desligue o aparelho segurando sempre na ficha.
- Risco de queimaduras. Mantenha o aparelho fora do alcance das crianças pequenas, particularmente durante a utilização e o arrefecimento.

Campos eletromagnéticos (CEM)

Este aparelho Philips cumpre todas as normas e regulamentos aplicáveis relativos à exposição a campos eletromagnéticos.

Reciclagem

-Este símbolo significa que os produtos elétricos não devem ser eliminados juntamente com os resíduos domésticos comuns.

-Cumpra as regras locais de recolha seletiva de produtos elétricos.

2 Visão geral

① **Painel do visor**
② **Placas de aquecimento**
③ **Botão ligar/desligar**
④ **Botão da temperatura**
⑤ **Argola de suspensão**
⑥ **Fecho de bloqueio**
⑦ **Base resistente ao calor**

3 Antes de utilizar

- Selecione a regulação pretendida de acordo com o seu tipo de cabelo. Consulte a tabela abaixo. Selecione sempre uma regulação mais baixa quando utilizar o alisador pela primeira vez.

Tipo de cabelo	Intervalo de temperatura
Cabelo crespo, grosso, encaracolado, difícil de alisar	210 a 230 °C
Cabelo normal, de textura intermédia ou ligeiramente ondulado	180 a 200 °C
Cabelo fino, claro, louro, descolorado ou pintado	170 °C ou inferior

Sugestões para criar os melhores caracóis:

- Pegue em madeixas de cabelo mais pequenas para obter melhores resultados.
- Utilize a mão para virar as pontas do cabelo sobre o alisador depois de o rodar.
- Segure na ponta do alisador para um melhor controlo na rotação e ao deslizar.
- Solte suavemente a pega do alisador enquanto desliza pelo cabelo.

Nota:

- **A função iónica é ativada quando o aparelho é ligado, dando ao cabelo um brilho adicional e reduzindo o frisado. Pode sentir um odor particular e ouvir um ruído tipo silvo. Isto é normal pois estes são causados pelo gerador de iões.**
- **Não coloque o aparelho na bolsa enquanto ainda estiver quente.**
- **O aparelho está equipado com uma função de desativação automática. Depois de 30 minutos, o aparelho desliga-se automaticamente.**

Svenska

Vi tycker att det är roligt att du har köpt en Philips-produkt! Genom att registrera din produkt på www.philips.com/welcome kan du dra nytta av Philips support.

1 Viktigt!

Läs användarhandboken noggrant innan du använder apparaten och spara handboken för framtida bruk.

- VARNING: Använd inte den här apparaten nära vatten.
- Om du använder produkten i ett badrum måste du dra ut kontakten efter användning. Närhet till vatten utgör en fara, även när produkten är avstängd.
- VARNING: Använd inte apparaten i närheten av badkar, duschar, behållare eller kärl som innehåller vatten.
- Dra alltid ut nätsladden efter användning.
- Om nätsladden är skadad måste den alltid bytas ut av Philips, ett av Philips auktoriserade serviceombud eller liknande behöriga personer för att undvika olyckor.
- Den här produkten kan användas av barn från 8 års ålder, personer med olika funktionshinder samt av personer som inte har kunskap om produkten såvida det sker under tillsyn eller om de har informerats om hur produkten används på ett säkert sätt och de eventuella medförda riskerna. Barn ska inte leka med produkten. Barn får inte rengöra eller underhålla produkten utan överinseende av en vuxen.
- Av säkerhetsskäl rekommenderar vi även att du installerar en jordfelsbrytare för den krets som strömförsörjer badrummet. Jordfelsbrytaren måste ha en brytströmstyrka som inte överstiger 30 mA. Kontakta en behörig elektriker för mer information.
- Innan du ansluter produkten kontrollerar du att spänningen som anges på produkten motsvarar den lokala nätspänningen.
- Använd inte produkten för något annat ändamål än vad som beskrivs i den här användarhandboken.
- Använd inte produkten på konstgjort hår.
- Lämna aldrig produkten obevakad när den är ansluten till elnätet.
- Använd aldrig tillbehör eller delar från andra tillverkare, eller delar som inte uttryckligen har rekommenderats av Philips. Om du använder sådana tillbehör eller delar gäller inte garantin.
- Linda inte nätsladden runt produkten.
- Vänta tills produkten har svalnat innan du lägger undan den.
- Var försiktig när du använder produkten, eftersom den kan vara mycket varm. Håll endast i handtaget eftersom andra delar är varma, och undvik kontakt med huden.
- Ställ alltid apparaten på en värmetålig, stabil och plan yta. De heta värmeplattorna ska aldrig beröra ytan eller annat brännbart material.
- Undvik att nätsladden kommer i kontakt med produktens varma delar.
- Håll produkten borta från brandfarliga föremål och material när den är påslagen.
- Täck aldrig över produkten med något (t.ex. en handduk) när den är varm.
- Produkten får endast användas på torrt hår.
- Använd inte produkten med våta händer.
- Håll värmeplattorna rena och fria från damm och stylingprodukter som hårskum, hårspray och hårgelé. Använd aldrig produkten tillsammans med stylingprodukter.
- Värmeplattorna har en beläggning. Beläggningen kan nötas bort efter längre tids användning. Det påverkar dock inte produktens prestanda.
- Om du använder apparaten på färgat hår kan det bli fläckar på värmeplattorna.
- Lämna alltid in produkten till ett serviceombud auktoriserat av Philips för undersökning och reparation. Reparation som görs av en okvalificerad person kan innebära en ytterst riskfylld situation för användaren.
- För inte in metallföremål i den joniserande öppningen eftersom det medför risk för elektriska stötar.
- Dra inte i nätsladden efter användning. Koppla alltid från produkten genom att hålla i kontakten.
- Risk för brännskador. Förvara apparaten utom räckhåll från små barn, särskilt vid användning och avkylning.

Elektromagnetiska fält (EMF)

Den här Philips-produkten uppfyller alla tillämpliga standarder och regler gällande exponering av elektromagnetiska fält.

Återvinning

-Den här symbolen betyder att elektriska produkter inte ska slängas bland hushållssoporna.

-Följ de regler som gäller i ditt land för återvinning av elektriska produkter.

2 Översikt

① **Teckenfönster**
② **Värmeplattor**
③ **På/av-knapp**
④ **Temperaturvred**
⑤ **Upphängningsögla**
⑥ **Öppningsspärr**
⑦ **Värmematta**

3 Före användning

- Välj önskad inställning enligt din hårtyp. Se tabellen nedan. Välj alltid en lägre temperaturinställning när du använder plattången för första gången.

Hårtyp	Temperaturintervall
Tjockt, lockigt, svårt att platta ut	210–230 °C
Normalt eller mjukt vågigt	180–200 °C
Fint, ljust, blont, blekt eller färgat	170 °C eller lägre

Tips för att få bättre lockar:

- Ta mindre hårslingor för bättre resultat.
- Använd handen för att vända hårtopparna över plattången efter att du har vridit den.
- Håll i plattångens ände för bättre kontroll när du vrider och drar igenom håret.
- Minska försiktigt greppet om handtaget när du drar igenom håret.

Obs!

- **Jonfunktionen aktiveras när apparaten slås på, vilket ger extra lyster och motverkar krusighet. Du kan känna en speciell lukt eller höra ett fräsande ljud. Det är normalt och orsakas av jongeneratorn.**
- **Lägg inte ned apparaten i fodralet när den fortfarande är varm.**
- **Produkten är utrustad med en automatisk avstängningsfunktion. Efter 30 minuter stängs produkten av automatiskt.**

Türkçe

Bu ürünü satın aldığınız için teşekkür ederiz; Philips'e hoş geldiniz! Philips'in sunduğu destekten tam olarak yararlanmak için ürününüzü www.philips.com/welcome adresinde kaydettirin.

1 Önemli

Cihazı kullanmadan önce bu kullanım kılavuzunu dikkatle okuyun ve daha sonra yeniden başvurmak üzere saklayın.

- UYARI: Bu cihazı su yakınında kullanmayın.
- Yakında su bulunması, cihaz kapalı bile olsa tehlike oluşturacağından, cihazı banyoda kullandıktan sonra cihazın fişini prizden çekin.
- UYARI: Bu cihazı banyo küvetlerinin, duşların, lavaboların ve suyla dolu başka kapların yakınında çalıştırmayın.
- Her kullanımdan sonra cihazın fişini mutlaka çekin.
- Elektrik kablosu hasarlıysa bir tehlike oluşturmasını önlemek için mutlaka Philips, Philips'in yetki verdiği bir servis merkezi veya benzer şekilde yetkilendirilmiş kişiler tarafından değiştirilmesini sağlayın.
- Bu cihazın 8 yaşın üzerindeki çocuklar ve fiziksel, duyumsal ya da zihinsel becerileri gelişmemiş veya bilgi ve tecrübe açısından eksik kişiler tarafından kullanımı sadece bu kişilerin denetiminden sorumlu kişilerin bulunması veya güvenli kullanım talimatlarının bu kişilere sağlanması ve olası tehlikelerin anlatılması durumunda mümkündür. Çocuklar cihazla oynamamalıdır. Temizleme ve kullanıcı bakımı, denetim altında olmayan çocuklar tarafından yapılmamalıdır.
- Ek koruma için banyonun elektrik devresine bir rezidüel akım koruma cihazı (RCD) takmanızı tavsiye ederiz. Bu rezidüel akım koruma cihazının rezidüel çalışma akımı değeri 30 mA'dan yüksek olmamalıdır. Kurulumu yapan kişiye danışın.
- Cihazı bağlamadan önce, cihaz üzerinde belirtilen gerilim değerinin yerel şebeke gerilimiyle aynı olduğundan emin olun.
- Cihazı bu kılavuzda açıklanan amacı dışında başka herhangi bir amaç için kullanmayın.
- Cihazı peruk üzerinde kullanmayın.
- Güce bağlıyken cihazı hiçbir zaman gözetimsiz bırakmayın.
- Başka üreticilere ait olan veya Philips tarafından özellikle tavsiye edilmeyen aksesuarlar ve parçaları kesinlikle kullanmayın. Bu tür aksesuarlar veya parçalar kullanırsanız garantiniz geçerliliğini yitirir.
- Elektrik kablosunu cihazın etrafına sarmayın.
- Cihazı kaldırmadan önce soğumasını bekleyin.
- Cihaz aşırı derecede sıcak olduğundan, kullanırken çok dikkatli olun. Diğer parçalar sıcak olduğundan sadece sapından tutun ve ciltle temasını engelleyin.
- Cihazı mutlaka ısıya dayanıklı, düz bir yüzey üzerine yerleştirin. Sıcak ısıtma plakaları kesinlikle yüzeyle veya diğer alev alabilir malzemelerle temas etmemelidir.
- Elektrik kablosunun cihazın ısınan bölümlerine temas etmesini önleyin.
- Cihazı çalışırken yanıcı maddelerden uzak tutun.
- Cihaz sıcakken üzerini havlu veya bez gibi kumaşlarla örtmeyin.
- Cihazı sadece kuru saçta kullanın.
- Cihazı ıslak elle çalıştırmayın.
- Isıtma plakalarını temiz tutun ve içine tozun ve krem, sprey, jöle gibi saç şekillendirme ürünlerinin girmesini önleyin. Cihazı kesinlikle şekillendirme ürünleriyle birlikte kullanmayın.
- Isıtma plakaları üzerinde kaplama vardır. Bu kaplama zaman içinde yavaşça yıpranabilir. Ancak bu durum cihazın performansını etkilemez.
- Cihaz boyalı saçlarda kullanılırsa cihazın ısıtma plakaları lekelenebilir.
- Cihazı kontrol veya onarım için mutlaka yetkili bir Philips servis merkezine gönderin. Onarımın yetkili olmayan kişilerce yapılması kullanıcı için çok tehlikeli durumlara yol açabilir.
- Elektrik çarpması riskini önlemek için iyonizer çıkışına metal cisimler sokmayın.
- Kullandıktan sonra güç kablosunu asılarak çekmeyin. Cihazı prizden çekerken mutlaka fişten tutarak çekin.
- Yanma tehlikesi. Özellikle kullanım ve soğuma esnasında olmak üzere cihazı çocuklardan uzak tutun.

Elektromanyetik alanlar (EMF)

Bu Philips cihazı, elektromanyetik alanlara maruz kalmaya ilişkin geçerli tüm standartlara ve düzenlemelere uygundur.

Geri dönüşüm

-Bu simge, elektrikli ürünlerin normal ev atıklarıyla birlikte atılmaması gerektiğini belirtir.

-Elektrikli ürünlerin ayrı olarak toplanmasına ilişkin ülkenizde yürürlükte olan yönetmeliklere uyun.

2 Genel bakış

① **Gösterge paneli**
② **Isıtma plakaları**
③ **Açma/kapama düğmesi**
④ **Sıcaklık kadranı**
⑤ **Asma kancası**
⑥ **Kapatma kilidi**
⑦ **Isıtma pedi**

3 Kullanımdan önce

- İstediğiniz ayarı saç tipinize göre seçin. Lütfen aşağıdaki tabloya başvurun. Saç düzleştiricisini ilk kez kullanırken, mutlaka daha düşük bir sıcaklık ayarı seçin.

Saç Tipi	Sıcaklık Aralığı
Kalın telli, kıvırcık, düzleştirilmesi zor	210-230°C
Normal, orta kalınlıkta veya yumuşak dalgalı	180-200°C
İnce telli, açık renkli, sarı, rengi açılmış veya boyalı	170°C veya daha düşük

Daha iyi bukleler elde etmenizi sağlayacak ipuçları:

- Daha iyi sonuçlar için saçınızı daha küçük tutamlar halinde ayırın.
- Düzleştiriciyi çevirdikten sonra saçınızın uçlarının düzleştiricinin üzerinden dönmesi için elinizi kullanın.
- Döndürme ve çekme işlemlerinde daha iyi kontrol sağlamak için düzleştiricinin ucunu tutun.
- Saçınızı düzleştiriciden geçirirken sapın üzerindeki tutma yerini çok sıkı tutmayın.

Not:

- **Cihaz açıldığında fazladan parlaklık sağlayan ve elektriklenmeyi azaltan iyon işlevi etkinleştirilir. Farklı bir koku ve bir cızırtı sesi duyabilirsiniz. İyon üreticiden kaynaklandığı için bu durum normaldir.**
- **Cihazı hala sıcakken çantasına koymayın.**
- **Bu cihazda otomatik kapanma fonksiyonu bulunur. 30 dakika sonra, cihaz otomatik olarak kapanır.**

Български

Поздравяваме ви за покупката и добре дошли във Philips! За да се възползвате изцяло от предлаганата от Philips поддръжка, регистрирайте продукта си на www.philips.com/welcome.

1 Важно

Преди да използвате уреда, прочетете внимателно това ръководство за потребителя и го запазете за справка в бъдеще.

- ПРЕДУПРЕЖДЕНИЕ: Не използвайте уреда близо до вода.
- Ако уредът се използва в банята, след употреба го изключвайте от контакта. Близостта до вода води до риск дори когато уредът не работи.
- ПРЕДУПРЕЖДЕНИЕ: Не използвайте уреда близо до вани, душове, мивки или други съдове с вода.
- След употреба винаги изключвайте уреда от контакта.
- С оглед предотвратяване на опасност при повреда в захранващите кабели те трябва да бъде сменени от Philips, оторизиран от Philips сервиз или квалифициран техник.
- Този уред може да се използва от деца на възраст над 8 години и от лица с намалени физически възприятия, умствени недостатъци или без опит и познания, ако са инструктирани за безопасна употреба с уреда или са под наблюдение с цел гарантиране на безопасна употреба и ако са им разяснени евентуалните опасности. Не позволявайте на деца да си играят с уреда. Не позволявайте на деца да извършват почистване или поддръжка на уреда без надзор.
- За допълнителна защита ви съветваме да инсталирате в електрозахранващата мрежа на банята диференциалнотокова защита (RCD). Тази RCD трябва да е с обявен работен ток на утечка не повече от 30 mA. Обърнете се за съвет към вашия монтажник.
- Преди да включите уреда в контакта, проверете дали посоченото върху уреда напрежение отговаря на това на местната електрическа мрежа.
- Не използвайте уреда за цели, различни от указаното в това ръководство.
- Не използвайте уреда на изкуствена коса.
- Никога не оставяйте уреда без надзор, когато е включен в електрическата мрежа.
- Никога не използвайте аксесоари или части от други производители или такива, които не са конкретно препоръчвани от Philips. При използване на такива аксесоари или части вашата гаранция става невалидна.
- Не навивайте захранващите кабели около уреда.
- Изчакайте уреда да изстине, преди да го приберете.
- Уредът се нагорещява много, затова бъдете изключително внимателни при използването му. Хващайте уреда само за дръжката, тъй като другите части са горещи, и избягвайте контакт с кожата.
- Винаги поставяйте уреда върху топлоустойчива, стабилна и равна повърхност. Нагорещените пластини никога не бива да докосват повърхността или други запалими материали.
- Пазете захранващия кабел от допир с горещите части на уреда.
- Когато уредът е включен, го дръжте далече от лесно запалими предмети и материали.
- Не покривайте уреда с каквото и да било (напр. кърпа или дреха), докато е горещ.
- Използвайте уреда само на суха коса.
- Не използвайте уреда с мокри ръце.
- Поддържайте пластините чисти, без прах и стилизиращи продукти като пяна, лак или гел за коса. Никога не използвайте уреда в съчетание със стилизиращи продукти.
- Пластините имат покритие. С течение на времето покритието може постепенно да се износи. Това обаче не влияе на работата на уреда.
- Ако уредът се използва върху боядисана коса, пластините може да станат на петна.
- За проверка или ремонт носете уреда само в упълномощен от Philips сервиз. Ремонт, извършен от неквалифицирани лица, може да създаде изключително опасни ситуации за потребителя.
- За избягване на токов удар не пъхайте метални предмети в изхода на йонизатора.
- Не дърпайте захранващия кабел след използване. Винаги изключвайте уреда от контакта, като държите щепсела.
- Опасност от изгаряне. Дръжте уреда далече от достъпа на малки деца особено по време на употреба и охлаждане.

Електромагнитни полета (EMF)

Този уред на Philips е в съответствие с нормативната уредба и всички действащи стандарти, свързани с излагането на електромагнитни полета.

Рециклиране

-Този символ означава, че електрическите продукти не трябва да се изхвърлят заедно с обикновените битови отпадъци.

-Следвайте правилата за разделно събиране на електрически продукти на вашата държава.

2 Общ преглед

① **Панел на дисплея**
② **Нагряващи плочи**
③ **Бутон за вкл./изкл. на захранването**
④ **Температурен регулатор**
⑤ **Ухо за закачване**
⑥ **Ключалка**
⑦ **Загряваща подложка**

3 Преди употреба

- Изберете желаната настройка според вашия тип коса. Моля, направете справка с таблицата по-долу. Винаги избирайте по-ниска настройка, когато използвате пресата за първи път.

Тип коса	Температурен обхват
Дебела, твърда, къдрава, трудна за изправяне	210 – 230°C
Нормална, средно чуплива или леко вълниста	180 – 200°C
Фина, светла, руса, изрусена или боядисана	170°C или по-малко

Съвети за създаване на по-добри къдрици:

- Хващайте малки кичури коса за по-добри резултати.
- Използвайте ръката си, за да преметнете краищата над машата за изправяне на коса след обръщане.
- Дръжте върха на пресата за изправяне на коса за по-добър контрол при завъртане и издърпване.
- Внимателно отпуснете захвата върху дръжката, докато издърпвате косата си през машата.

Забележка:

- **Функцията за йонизиране се включва при включването на уреда, като осигурява допълнителен блясък и намалява хвърченето на косата. Може да усетите специфична миризма и да чуете леко пукане. Това е нормално и идва от йонния генератор.**
- **Не прибирайте уреда в калъфа, докато е все още горещ.**
- **Този уред е снабден с функция за автоматично изключване. След 30 минути уредът се изключва автоматично.**

4 LDPE Опаковката се състои пластмасова торбичка.

20 PAP Опаковката се състои от цветна картонена кутия и картонени вложки.

01 PET Опаковката съдържа пластмасов блистер.

Čeština

Gratulujeme k nákupu a vítáme vás mezi uživateli výrobků společnosti Philips! Chcete-li využívat všech výhod podpory nabízené společností Philips, zaregistrujte svůj výrobek na stránkách www.philips.com/welcome.

1 Důležité

Před použitím tohoto přístroje si pečlivě přečtěte tuto uživatelskou příručku a uschovejte ji pro budoucí použití.

- VAROVÁNÍ: Nepoužívejte tento přístroj v blízkosti vody.
- Pokud je přístroj používán v koupelně, odpojte po použití jeho síťovou zástrčku ze zásuvky, neboť blízkost vody představuje riziko i v případě, že je přístroj vypnutý.
- VAROVÁNÍ: Nepoužívejte přístroj v blízkosti van, sprch, umyvadel nebo jiných nádob s vodou.
- Po použití přístroj vždy odpojte ze sítě.
- Pokud by byl poškozen napájecí kabel, musí jeho výměnu provést společnost Philips, autorizovaný servis společnosti Philips nebo obdobně kvalifikovaní pracovníci, aby se předešlo možnému nebezpečí.
- Děti od 8 let věku a osoby s omezenými fyzickými, smyslovými nebo duševními schopnostmi nebo nedostatkem zkušeností a znalostí mohou tento přístroj používat v případě, že jsou pod dohledem nebo byly poučeny o bezpečném používání přístroje a chápou rizika, která mohou hrozit. Děti si s přístrojem nesmí hrát. Čištění a uživatelskou údržbu nesmí provádět děti bez dozoru.
- Jako dodatečnou ochranu doporučujeme instalovat do elektrického obvodu koupelny proudový chránič. Jmenovitý zbytkový provozní proud tohoto proudového chrániče nesmí být vyšší než 30 mA. Více informací vám poskytne elektrikář.
- Před zapojením přístroje se ujistěte, zda napětí uvedené na přístroji odpovídá místnímu napětí.
- Nepoužívejte přístroj pro jiné účely než uvedené v této příručce.
- Přístroj nepoužívejte na umělé vlasy.
- Je-li přístroj připojen k napájení, nikdy jej neponechávejte bez dozoru.
- Nikdy nepoužívejte příslušenství nebo díly od jiných výrobců nebo takové, které nebyly doporučeny společností Philips. Použijete-li takové příslušenství nebo díly, pozbývá záruka platnosti.
- Nenavíjejte napájecí kabel okolo přístroje.
- Před uložením přístroje počkejte, až zcela vychladne.
- Při použití přístroje vždy dávejte dobrý pozor, protože může být velmi horký. Držte jej pouze za rukojeť a zabraňte styku s pokožkou, protože jeho ostatní části jsou horké.
- Přístroj vždy ukládejte na žáruvzdorný stabilní rovný povrch. Horké ohřívací destičky se nesmí dotýkat povrchu nebo jiného hořlavého materiálu.
- Zabraňte tomu, aby se horké díly přístroje dotkly napájecího kabelu.
- Je-li přístroj zapnutý, uchovávejte jej mimo dosah hořlavých předmětů a materiálu.
- Je-li přístroj horký, nikdy jej ničím nezakrývejte (např. ručníkem nebo oblečením).
- Přístroj používejte pouze na suché vlasy.
- Nepoužívejte přístroj, pokud máte mokré ruce.
- Ohřívací destičky udržujte čisté, bez prachu a kadeřnických přípravků, jako jsou pěnové tužidlo, sprej či gel. Přístroj nepoužívejte v kombinaci s kadeřnickými přípravky.
- Ohřívací destičky mají upravený povrch. Ta se může postupně pomalu odírat. Tento jev však nemá žádný vliv na výkon přístroje.
- Pokud přístroj používáte na barvené vlasy, ohřívací destičky se mohou ušpinit.
- Kontrolu nebo opravu přístroje svěřte vždy servisu společnosti Philips. Opravy provedené nekvalifikovanými osobami mohou být pro uživatele mimořádně nebezpečné.
- Nevkládejte kovové předměty do výstupu ionizéru. Předejdete tak úrazu elektrickým proudem.
- Po použití netahejte za napájecí kabel. Přístroj odpojte vždy vytažením zástrčky.
- Nebezpečí popálení. Udržujte přístroj mimo dosah dětí, zejména během používání a chladnutí.

Elektromagnetická pole (EMP)

Tento přístroj Philips odpovídá všem platným normám a předpisům týkajícím se elektromagnetických polí.

Recyklace

-Tento symbol znamená, že elektrické výrobky nesmí být likvidovány společně s běžným domácím odpadem.

-Dodržujte předpisy vaší země upravující oddělený sběr elektrických výrobků.

2 Přehled

① **Panel displeje**
② **Ohřívací destičky**
③ **Vypínač**
④ **Volič teploty**
⑤ **Závěsná smyčka**
⑥ **Pojistka uzavření**
⑦ **Topná podložka**

3 Před použitím

- V závislosti na typu vlasů zvolte požadované nastavení. Teplotu zvolte podle následující tabulky. Při prvním použití vlasové žehličky vždy vyberte nízkou teplotu.

Typ vlasů	Rozsah teplot
Silné, hrubé a kudrnaté vlasy, které jdou těžko narovnat	210–230 °C
Normální, středně nebo lehce zvlněné vlasy	180–200 °C
Jemné, světlé, plavé, odbarvené nebo barvené vlasy	170 °C a méně

Tipy na krásnější lokny:

- Lepších výsledků dosáhnete, když budete brát menší prameny vlasů.
- Po otočení rukou přehoďte konečky vlasů přes žehličku.
- Pro lepší kontrolu při otáčení a protahování držte žehličku také za druhý konec.
- Když protahujete vlasy, držadlo držte volně.

Poznámka:

- **Při zapnutí přístroje se aktivuje ionizace, která vám zajistí větší lesk a méně zacuchání. Patrně ucítíte specifickou vůni a uslyšíte zvuk praskání. Jde o běžnou vlastnost způsobenou generátorem ionizace.**
- **Nevkládejte přístroj do obalu, pokud je ještě horký.**
- **Přístroj je vybaven funkcí automatického vypnutí. Po 30 minutách se přístroj automaticky vypne.**

Eesti

Õnnitleme ostu puhul ja tervitame Philipsi poolt! Philipsi pakutava tootetoe eeliste täielikuks kasutamiseks registreerige oma toode veebilehel www.philips.com/welcome.

1 Tähtis

Enne seadme kasutamist lugege seda kasutusjuhendit hoolikalt ja hoidke see edaspidiseks alles.

- HOIATUS: ärge kasutage seda seadet vee läheduses.
- Pärast seadme kasutamist vannitoas võtke pistik kohe pistikupesast välja, kuna vee lähedus kujutab endast ohtu ka väljalülitatud seadme korral.
- HOIATUS: ärge kasutage seda seadet vannide, dušśide, basseinide või teiste vettsisaldavate anumate läheduses.
- Võtke seade alati pärast kasutamist vooluvõrgust välja.
- Kui toitekaabel on rikutud, siis tuleb ohtlike olukordade vältimiseks lasta toitekaabel vahetada Philipsil, Philipsi volitatud hoolduskeskuses või kvalifitseeritud isikul.
- Seda seadet võivad kasutada lapsed alates 8. eluaastast ning füüsiliste puuete ja vaimuhäiretega isikud või isikud, kellel puuduvad kogemused ja teadmised, kui neid valvatakse või neile on antud juhendid seadme ohutu kasutamise kohta ja nad mõistavad sellega seotud ohte. Lapsed ei tohi seadmega mängida. Lapsed ei tohi seadet ilma järelevalveta puhastada ega hooldada.
- Täiendavaks kaitseks soovitame vannitoa elektrisüsteemi paigaldada rikkevoolukaitsme (RCD). Rikkevoolukaitsme (RCD) rakendusvool ei tohi ületada 30 mA. Küsige elektrikult nõu.
- Enne seadme sisselülitamist kontrollige, kas seadmele märgitud pinge vastab kohaliku elektrivõrgu pingele.
- Ärge kasutage seadet muuks, kui selles kasutusjuhendis kirjeldatud otstarbeks.
- Ärge rakendage seadet kunstjuustel.
- Ärge jätke kunagi elektrivõrku ühendatud seadet järelevalveta.
- Ärge kunagi kasutage teiste tootjate poolt tehtud tarvikuid või osi, mida Philips ei ole eriliselt soovitanud. Selliste tarvikute või osade kasutamisel kaotab garantii kehtivuse.
- Ärge kerige toitekaablit ümber seadme.
- Enne hoiukohta panekut laske seadmel täielikult maha jahtuda.
- Olge seadme kasutamisel väga tähelepanelik, kuna see võib olla äärmiselt kuum. Hoidke kinni üksnes käepidemest, kuna teised osad on kuumad. Vältige kokkupuudet nahaga.
- Asetage seade alati kuumakindlale stabiilsele tasasele pinnale. Kuumad sirgendusplaadid ei tohi kunagi pinna ega muude tuleohtlike materjalidega kokku puutuda.
- Ärge laske toitejuhtmel vastu seadme kuumi osi minna.
- Hoidke sisselülitatud seadet kergesti süttivatest objektidest ja materjalidest kaugemal.
- Kunagi ärge katke kuuma seadet millegagi kinni (nt käteräti või riidetükiga).
- Rakendage seadet ainult kuivadel juustel.
- Ärge kasutage seadet märgade kätega.
- Hoidke sirgendusplaate puhtana ning ärge laske neile tolmu ja juuksehooldusvahendite, nagu juuksevahu, piserdusvahendite ja geeli jääke koguneda. Ärge kunagi kasutage seda seadet koos juuksehooldusvahenditega.
- Sirgendusplaatidel on kate. See kate võib pika aja jooksul ära kuluda. Samas ei mõjuta kulumine seadme jõudlust.
- Kui seadet kasutada värvitud juustel, siis võivad sirgendusplaadid määrduda.
- Viige seade tõrke otsimiseks või parandamiseks alati Philipsi volitatud teeninduskeskusesse. Kui seadet parandab kvalifitseerimata isik, võib see seada kasutaja väga ohtlikku olukorda.
- Elektrilöögi ärahoidmiseks ärge sisestage ionisaatori avasse metallesemeid.
- Ärge sikutage seadet toitekaablist. Alati eemaldage seade vooluvõrgust pistikust kinni hoides.
- Põletusoht! Hoidke seade lastele kättesaamatus kohas, seda eriti seadme kasutamise ja jahutamise ajal.

Elektromagnetväljad (EMV)

See Philipsi seade vastab kõikidele elektromagnetväljaga kokkupuudet käsitlevatele kohaldatavatele standarditele ja õigusnormidele.

Ringlussevõtt

-See sümbol tähendab, et elektritooteid ei tohi visata tavaliste olmejäätmete hulka.

-Järgige oma riigi elektritoodete lahuskogumist reguleerivaid eeskirju.

2 Ülevaade

① **Ekraan**
② **Sirgendusplaadid**
③ **Toitenupp**
④ **Temperatuuri ketasregulaator**
⑤ **Riputusaas**
⑥ **Sulgur**
⑦ **Soojendusmatt**

3 Enne kasutamist

- Valige soovitud seadistus vastavalt oma juuksetüübile. Vaadake allolevat tabelit. Juuksesirgendaja esmakasutamisel valige alati madalam temperatuuriseadistus.

Juuksetüüp	Temperatuurivahemik
Paksud, jämedad, käharad, raskesti sirgendatavad	210–230 °C
Normaalsed, keskmise tihedusega või pehmed lainelised	180–200 °C
Peenikesed, kahvatud, blondid, blondeeritud või värvitud	170 °C või vähem

Näpunäiteid paremate lokkide tegemiseks.

- Paremate tulemuste saamiseks võtke väiksemad salgud.
- Pärast keeramist kasutage käsi, et juuksesalku üle sirgendaja viia.
- Hoidke sirgendaja otsast, et teil oleks selle pööramise ja läbi juuste tõmbamise üle parem kontroll.
- Sirgendajat allapoole liigutades vabastage õrnalt oma haare.

Märkus.

- **Ioonivoo funktsioon aktiveerub seadme sisselülitamisel ning annab juustele täiendavat läiget ja vähendab nende lainelisust. Võite tunda iseäralikku lõhna ja kuulda sisisevat häält. See on tavaline, sest neid tekitab ioonigeneraator.**
- **Ärge pange seadet kotti, kui see on veel kuum.**
- **Seade on varustatud automaatse väljalülitamisfunktsiooniga. Seade lülitub 30 minuti pärast automaatselt välja.**

Hrvatski

Čestitamo vam na kupnji i dobro došli u Philips! Kako biste potpuno iskoristili podršku koju nudi Philips, registrirajte svoj proizvod na www.philips.com/welcome.

1 Važno

Prije uporabe aparata pažljivo pročitajte ovaj korisnički priručnik i spremite ga za buduće potrebe.

- UPOZORENJE: Ovaj aparat nemojte upotrebljavati blizu vode.
- Kad aparat upotrebljavate u kupaonici, iskopčajte ga nakon uporabe jer blizina vode predstavlja opasnost, čak i kad je aparat isključen.
- UPOZORENJE: Aparat nemojte upotrebljavati blizu kada, tuševa, umivaonika ili posuda s vodom.
- Nakon uporabe aparat iskopčajte.
- Ako se kabel za napajanje ošteti, mora ga zamijeniti tvrtka Philips, ovlašteni Philips servisni centar ili neka druga kvalificirana osoba kako bi se izbjegle potencijalno opasne situacije.
- Ovaj aparat mogu koristiti djeca iznad 8 godina starosti i osobe sa smanjenim fizičkim ili mentalnim sposobnostima te osobe koje nemaju dovoljno iskustva i znanja, pod uvjetom da su pod nadzorom ili da su primili upute u vezi rukovanja aparatom na siguran način te razumiju moguće opasnosti. Djeca se ne smiju igrati aparatom. Ako nisu pod nadzorom, djeca ne smiju čistiti aparat niti ga održavati.
- Kao dodatnu zaštitu savjetujemo montiranje zaštitne strujne sklopke (RCD) u strujni krug koji opskrbljuje kupaonicu. Ta sklopka mora imati preostalu radnu električnu energiju koja ne prelazi 30 mA. Savjet zatražite od montažera.
- Prije no što priključite aparat provjerite odgovara li mrežni napon naveden na aparatu naponu lokalne električne mreže.
- Aparat upotrebljavate isključivo za radnje opisane u ovim uputama.
- Nemojte upotrebljavati aparat na umjetnoj kosi.
- Dok je aparat priključen na napajanje, nikada ga nemojte ostavljati bez nadzora.
- Nikada nemojte upotrebljavati dodatke ili dijelove drugih proizvođača ili proizvođača koje tvrtka Philips nije izričito preporučila. Ako upotrebljavate takve dodatke ili dijelove, vaše jamstvo prestaje vrijediti.
- Kabel za napajanje nemojte omotavati oko aparata.
- Prije pohrane pričekajte da se aparat ohladi.
- Budite vrlo pažljivi prilikom uporabe aparata jer on može biti izuzetno vruć. Aparat držite samo za dršku jer su drugi dijelovi vrući te izbjegavajte kontakt s kožom.
- Aparat uvijek postavljajte na stabilnu i ravnu površinu otpornu na toplinu. Vruće grijaće ploče ne smiju biti u doticaju s površinom ili drugim zapaljivim materijalom.
- Izbjegavajte dodir mrežnog kabela s vrućim dijelovima aparata.
- Kad je uključen, aparat držite podalje od zapaljivih stvari i materijala.
- Dok je vruć, aparat nikada nemojte prekrivati (ručnikom ili tkaninom).
- Aparat koristite isključivo na suhoj kosi.
- S aparatom nemojte raditi ako su vam ruke mokre.
- Grijaće ploče trebaju biti očišćene od prljavštine, prašine i sredstava za oblikovanje frizure poput pjene, laka ili gela. Aparat nikada nemojte koristiti u kombinaciji s proizvodima za oblikovanje.
- Grijaće ploče imaju premaz. Ta obloga s vremenom se može polako trošiti. Medutim, to ne utječe na rad aparata.
- Ako aparat koristite na obojanoj kosi, na grijaćim pločama mogu ostati mrlje.
- Aparat uvijek dostavite u ovlašteni Philips servisni centar na ispitivanje ili popravak. Popravak od strane nestručnih osoba može rezultirati izuzetno opasnom situacijom za korisnika.
- Nemojte umetati metalne predmete u otvore ionizatora kako biste izbjegli opasnost od strujnog udara.
- Nakon upotrebe nemojte potezati kabel za napajanje. Aparat obavezno iskopčajte držeći utikač.
- Opasnost od opekotina. Držite aparat izvan dohvata male djece, naročito tijekom uporabe i hlađenja.

Elektromagnetska polja (EMF)

Ovaj aparat tvrtke Philips sukladan je svim primjenjivim standardima i propisima koji se tiču izloženosti elektromagnetskim poljima.

Recikliranje

-Ovaj simbol znači da se električni proizvodi ne smiju odlagati zajedno s uobičajenim kućanskim otpadom.

-Poštujte državne propise o zasebnom prikupljanju električnih proizvoda.

2 Pregled

① **Zaslon**
② **Grijaće ploče**
③ **Gumb za uključivanje/isključivanje**
④ **Regulator temperature**
⑤ **Petlja za vješanje**
⑥ **Kvačica za zaključavanje**
⑦ **Podloga otporna na toplinu**

3 Prije upotrebe

- Odaberite željenu postavku sukladnu tipu kose. Pogledajte tablicu u nastavku. Prilikom prvog korištenja aparata za ravnanje uvijek odaberite postavku za nižu temperaturu.

Tip kose	Temperaturni opseg
Gusta, kovrčava ili kosa koja se teško ravna	210 – 230°C
Normalna, mekanija ili blago valovita kosa	180 – 200°C
Mekana, svijetla, plava, izbijeljena ili obojena kosa	170°C ili manje

Savjeti za bolje kovrče:

- Za bolje rezultate uzimajte manje pramenove kose.
- Nakon okretanja prstima prebacite vrhove kose preko aparata za ravnanje.
- Držite vrh aparata za ravnanje kako biste pri okretanju i povlačenju imali bolju kontrolu.
- Tijekom provlačenja kose nježno popuštajte stisak na dršci.

Napomena:

- **Funkcija iona uključuje se s aparatom, a pruža dodatni sjaj i smanjuje statički elektricitet. Možda ćete osjetiti specifičan miris i zvuk. To je uobičajeno jer ih stvara generator iona.**
- **Vruć aparat nemojte spremati u torbicu.**
- **Aparat ima funkciju za automatsko isključivanje. Nakon 30 minuta aparat se automatski isključuje.**

Aparat za ravnanje kose

PHILIPS

BHS510, BHS515

A

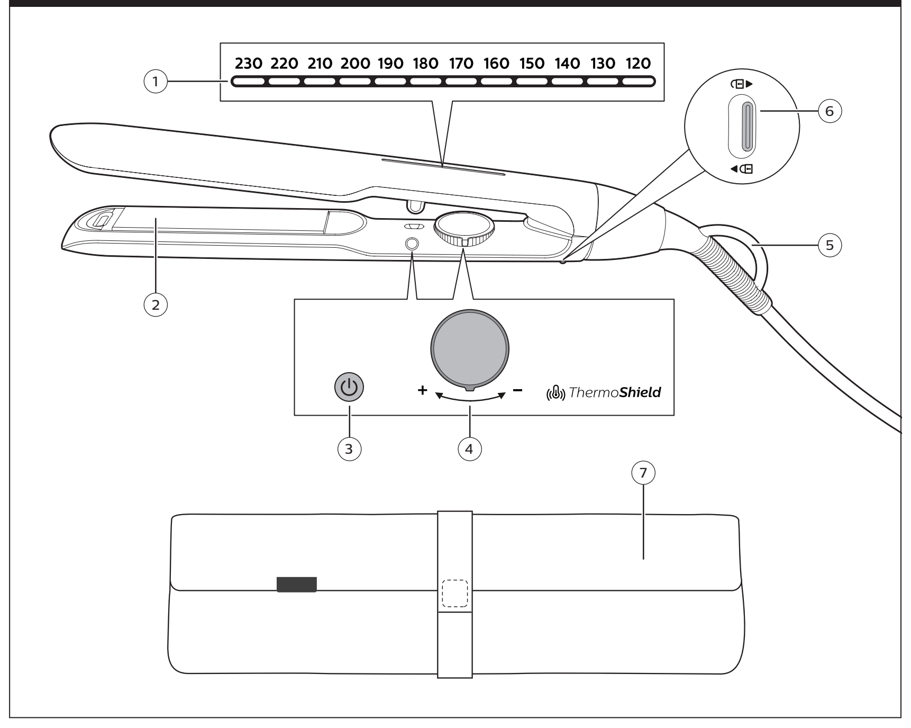

B

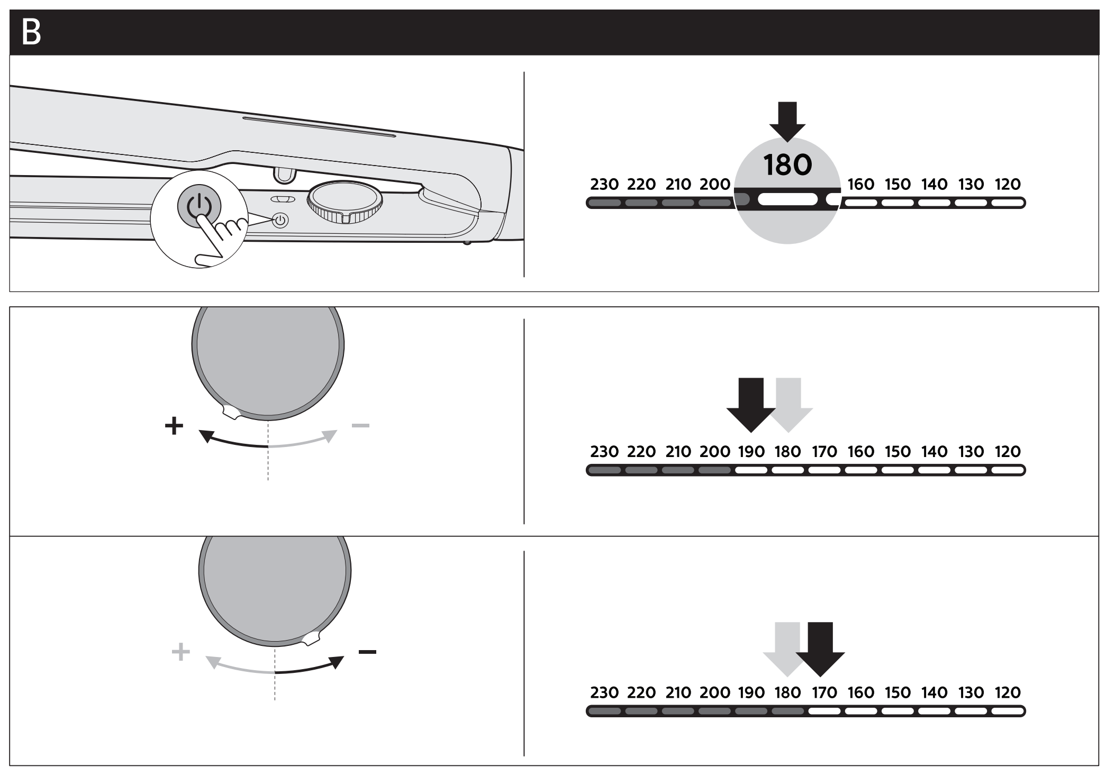

C

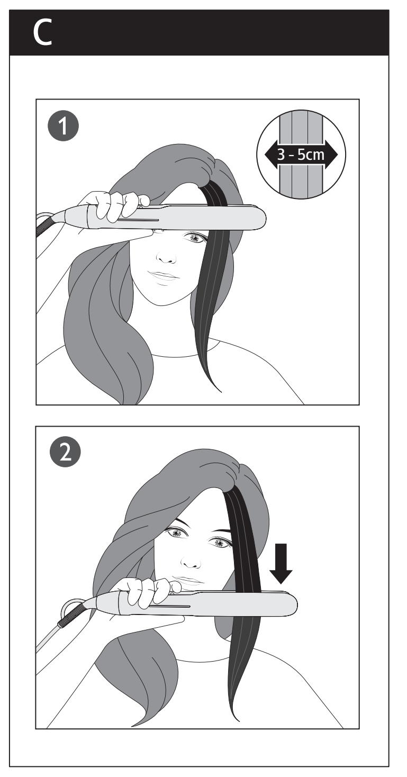

D

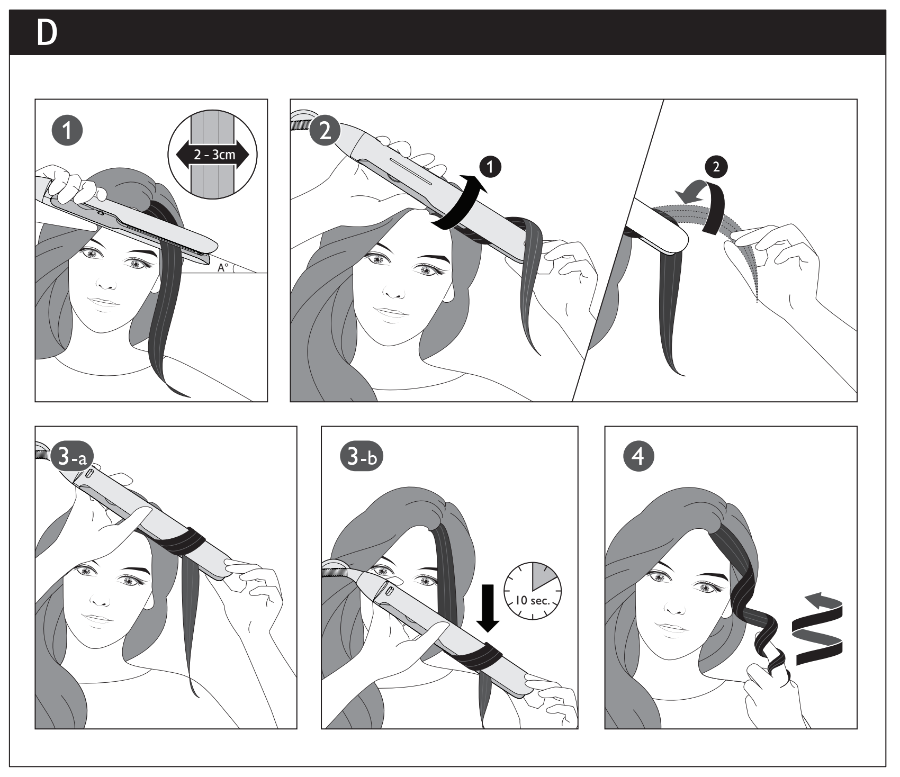

E

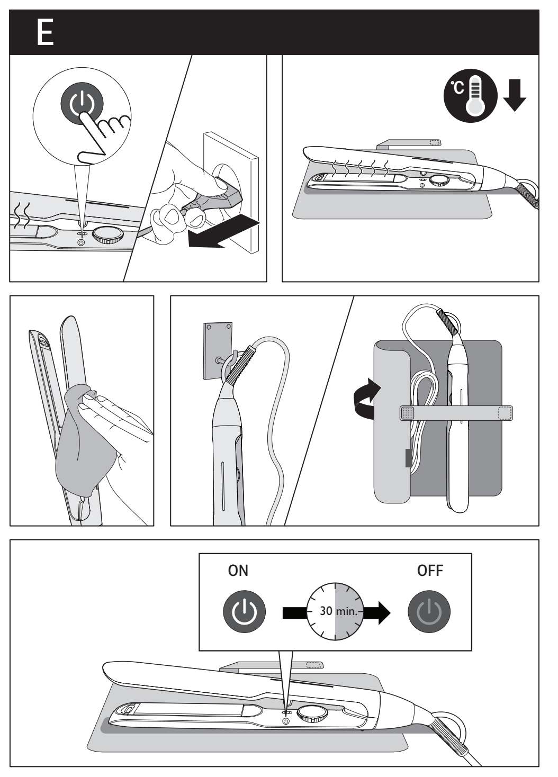

Specifications are subject to change without notice
© 2023 Koninklijke Philips N.V.
All rights reserved.

>75 % recycled paper
>75 % papier recyclé

3000.081.9298.3 (27/04/2023)

Magyar

Köszönjük, hogy Philips terméket vásárolt, és üdvözöljük a Philips világában! A Philips által biztosított teljes körű támogatáshoz regisztrálja termékét a www.philips.com/welcome oldalon.

1 Fontos tudnivalók

A készülék első használata előtt figyelmesen olvassa el a felhasználói kézikönyvet, és őrizze meg későbbi használatra.

- FIGYELMEZTETÉS: Soha ne használja a készüléket víz közelében.
- Ha fürdőszobában használja a készüléket, használat után húzza ki a csatlakozódugót a fali aljzatból, mivel a víz még kikapcsolt készülék esetén is veszélyforrást jelent.
- FIGYELMEZTETÉS: Soha ne használja a készüléket fürdőkád, zuhanyzó, mosdókagyló, vagy egyéb folyadékkal teli edény közelében.
- Használat után mindig húzza ki dugót az aljzatból.
- Ha a hálózati kábel megsérült, a kockázatok elkerülése érdekében Philips szakszervizben vagy hivatalos szakszervizben ki kell cserélni.
- A készüléket 8 éven felüli gyermekek, illetve csökkent fizikai, érzékelési vagy szellemi képességekkel rendelkező, vagy a készülék működtetésében járatlan személyek is használhatják, amennyiben ezt felügyelet mellett teszik, illetve ismerik a készülék biztonságos működtetésének módját és az azzal járó veszélyeket. Ne engedje, hogy gyermekek játsszanak a készülékkel. Gyermekek felügyelet nélkül nem tisztíthatják a készüléket, és nem végezhetnek felhasználói karbantartást rajta.
- A még nagyobb védelem érdekében ajánlott egy hibaáram-védőkapcsoló (RCD) beépítése a fürdőszobát ellátó áramkörbe. A hibaáram-védőkapcsoló a 30 mA névleges hibaáramot nem lépheti túl. További tanácsot szakembertől kaphat.
- Mielőtt csatlakoztatná a készüléket, ellenőrizze, hogy az azon feltüntetett feszültség megegyezik-e a helyi hálózati feszültséggel.
- Csak a kézikönyvben meghatározott rendeltetés szerint használja a készüléket.
- Ne használja a készüléket műhajhoz vagy parókához.
- Ha a készülék csatlakoztatva van a feszültséghez, soha ne hagyja azt felügyelet nélkül.
- Ne használjon más gyártótól származó, vagy a Philips által nem kifejezetten javasolt tartozékot vagy alkatrészt. Ellenkező esetben a garancia érvényét veszti.
- Ne tekerje a hálózati kábelt a készülék köré.
- Mielőtt eltenné, várja meg, amíg a készülék lehűl.
- Nagyon figyeljen a készülék használatakor, hiszen az rendkívül forró lehet. Csak a fogantyújánál fogja meg a készüléket, mivel a többi része forró, illetve óvakodjon az érintésétől.
- A készüléket mindig hőálló, egyenletes, stabil felületen helyezze el. A forró hajegyenesítő lapok soha ne érjenek a felülethez vagy más gyúlékony anyaghoz.
- Kerülje el, hogy a hálózati kábel a készülék forró részeihez érjen.
- A bekapcsolt készüléket tartsa gyúlékony tárgyaktól és anyagoktól távol.
- Ne takarja le a forró készüléket semmivel (pl. törölközővel vagy ruhával).
- A készüléket csak száraz haj formázásához használja.
- Ne működtesse a készüléket nedves kézzel.
- Tartsa a hajegyenesítő lapokat tisztán, portól és szennyeződéstől, valamint hajformázó habtól, spray-től és zselétől mentesen. Ne használja a készüléket hajformázó készítményekkel együtt.
- A hajegyenesítő lapok védőbevonattal rendelkeznek. A bevonat az idő folyamán kophat. Ez azonban nem befolyásolja a készülék teljesítményét.
- Ha festett hajon használja a készüléket, a hajegyenesítő lapok elszíneződhetnek.
- A készüléket kizárólag Philips hivatalos szakszervizbe vigye vizsgálatra, illetve javításra. A szakszerűtlen javítás a felhasználó számára különösen veszélyes lehet.
- Az áramütés veszélyének elkerülése érdekében ne helyezzen fémtárgyat az ionizáló kimenetébe.
- A használatot követően ne húzza meg a hálózati kábelt. Mindig a csatlakozódugónál fogva húzza ki a készülék kábelét fali aljzatból.
- Égési sérülés veszélye. Tartsa a készüléket gyermekektől távol, különösen használat közben, illetve lehűléskor.

Elektromágneses mezők (EMF)

Ez a Philips készülék az elektromágneses mezőkre érvényes összes vonatkozó szabványnak és előírásnak megfelel.

Újrahasznosítás

-Ez a szimbólum azt jelenti, hogy az elektromos készülékeket nem szabad háztartási hulladékként kezelni.

-Tartsa be az elektromos készülékek külön történő gyűjtésére vonatkozó országos előírásokat.

2 Áttekintés

① **Kijelzőpanel**
② **Hajformázó lapok**
③ **Be-/kikapcsoló gomb**
④ **Hőfokszabályozó**
⑤ **Akasztógyűrű**
⑥ **Zár**
⑦ **Hajformázó betét**

3 Használat előtt

- Válassza ki a hajtípusának megfelelő beállítást. Tekintse meg az alábbi táblázatot. A hajegyenesítő első használatakor válasszon alacsonyabb hőfokot.

Hajtípus	Hőmérséklet-tartomány
Vastag, durva szálú, göndör vagy nehezen kiegyenesíthető haj	210–230 °C
Normál, közepesen vastag vagy enyhén hullámos haj	180–200 °C
Finom szálú, világos, szőke, szőkített vagy festett haj	170 °C vagy az alatt

Tippek a még szebb fürtök megformázásához:

- A jobb eredmény érdekében egyszerre csak kisebb hajtincseket formázzon.
- Kezével fordítsa át a hajvégeket a hajkiegyenesítőn fordított irány esetén.
- A pontosabb mozdulatok érdekében fogja meg a hajegyenesítő formázóvégét is fordításkor és áthúzáskor.
- A haj áthúzásakor gyengéden lazítson a fogantyú szorításán.

Megjegyzés:

- **A készülék bekapcsolásával aktiválódó ionizáló funkció fokozza a csillogást, és simábbá teszi a hajat. Előfordulhat, hogy jellegzetes szagot érez vagy sistergő hangot hall. Ez megszokott, azt az iongenerátor okozza.**
- **Ne tegye a készüléket a hordtáskába, amíg le nem hűlt.**
- **A készülék automatikus kikapcsolófunkcióval van ellátva. 30 perc elteltével a készülék automatikusan kikapcsol.**

Қазақша

Сатып алғаныңыз құтты болсын және Philips компаниясына қош келдіңіз! Philips ұсынатын қолдауды толық пайдалану үшін өнімді www.philips.com/welcome веб-сайтында тіркеңіз.

1 Маңызды

Құралды қолданар алдында осы пайдаланушы нұсқаулығын мұқият оқып шығыңыз және болашақта анықтама құралы ретінде пайдалану үшін сақтап қойыңыз.

- АБАЙЛАҢЫЗ! Бұл құралды судың жанында пайдаланбаңыз.
- Жуынатын бөлмеде пайдаланып болғаннан кейін, құралды розеткадан ажыратыңыз. Себебі, құралдың өшірілген күйінде де суға жақын орналасуы қауіпті болып есептеледі.
- АБАЙЛАҢЫЗ! Құралды ванна, душ, бассейн немесе сумен толтырылған басқа заттардың жанында қолданбаңыз.
- Пайдаланып болғаннан кейін, құралды ток көзінен ажыратыңыз.
- Қуат сымы зақымданған болса, қауіпті жағдай орын алмауы үшін, оны тек Philips компаниясында, Philips мақұлдаған қызмет орталығында немесе білікті мамандардың күшімен ауыстыру керек.
- Бұл құрылғыны 8 және одан жоғары жастағы балалар мен физикалық, сезу немесе ойлау қабілеттері шектеулі не болмаса тәжірибесі және білімі аз адамдар қадағалаумен немесе құрылғыны қауіпсіз пайдалануға қатысты нұсқаулар алған және байланысты қауіптерді түсінген жағдайда пайдалана алады. Балалар құралмен ойнамауы керек. Тазалау және пайдаланушының қызмет көрсету жұмысын балалар бақылаусыз орындамауы керек.
- Қосымша қауіпсіздік үшін ваннаның электр желісіне қауіпсіздік мақсатында өшірілу құралын орнату ұсынылады. Бұл құралдың мөлшерленген жұмыс тоғы 30 мА мәнінен аспауы керек. Орнатушымен кеңесіңіз.
- Құралды қосар алдында, онда көрсетілген кернеу жергілікті кернеуге сәйкес келетінін тексеріңіз.
- Құрылғыны осы нұсқаулықта көрсетілмеген басқа мақсаттарға пайдаланбаңыз.
- Құралды жасанды шашқа пайдаланбаңыз.
- Розеткаға қосылып тұрғанда, құралды еш уақытта қадағалаусыз қалдырмаңыз.
- Басқа өндірушілер шығарған немесе Philips компаниясы нақты ұсынбаған қосалқы құралдар мен бөлшектерді пайдаланбаңыз. Ондай қосалқы құралдар мен бөлшектерді пайдалансаңыз, кепілдік өз күшін жояды.
- Қуат сымын құралға орамаңыз.
- Құрылғыны жинап қоярдың алдында, оның сәл суығанын күтіңіз.
- Құралды пайдаланғанда толық мұқият болыңыз, себебі ол қатты ыстық болады. Басқа бөліктері ыстық болатындықтан тек тұтқасынан ұстаңыз және теріге тигізбеңіз.
- Әрқашан құрылғыны ыстыққа төзімді, тұрақты, тегіс бетке қойыңыз. Ыстық қыздырғыш пластиналар бетке немесе басқа тез тұтанғыш материалға тимеуі тиіс.
- Қуат сымын құрылғының қызып кететін жерлеріне тигізбеңіз.
- Құрылғы қосылып тұрған кезде, оны тез жанып кететін заттар мен материалдардан алыс ұстаңыз.
- Құрал қызып тұрғанда, оны ешқашан ештеңемен жаппаңыз (мысалы сүлгімен немесе матамен).
- Құралды тек құрғақ шашқа пайдаланыңыз.
- Ылғал қолмен құралды пайдаланбаңыз.
- Қыздырғыш пластиналарды таза ұстаңыз және оларда шаң мен мусс, спрей және гель сияқты шаш үлгілерін жасайтын заттар қалдырмаңыз. Құрылғыны ешқашан шаш үлгілерін жасайтын заттармен бірге пайдаланбаңыз.
- Қыздырғыш пластиналардың жабыны бар. Бұл жабын уақыт өте жайлап ескіреді. Дегенмен, бұл құрылғының жұмысына әсер етпейді.
- Егер құрылғыны боялған шашқа қолдансаңыз, қыздырғыш пластиналарда дақтар қалуы мүмкін.
- Тексеру немесе жөндеу үшін құралды тек қана Philips рұқсат еткен қызмет орталығына апарыңыз. Біліктілігі жоқ адамдардың жөндеуі пайдаланушыға өте қауіпті жағдай тудыруы мүмкін.
- Ток соқпауы үшін, ионизатор шығысына темір заттарды салмаңыз.
- Қолданғаннан кейін қуат сымынан ұстап тартпаңыз. Құрылғыны ток көзінен әрдайым штепсельдік ашасынан ұстап ажыратыңыз.
- Күйік шалу қаупі бар. Балаларды құрылғыға жақындатпаңыз, әсіресе, қолдану және суыту кезінде.

Электромагниттік өрістер (ЭМӨ)

Осы Philips құрылғысы электромагниттік өрістерге қатысты барлық қолданыстағы стандарттар мен ережелерге сәйкес келеді.

Өңдеу

-Бұл белгі электр өнімдерін күнделікті үй қоқыстарымен бірге тастауға болмайтынын білдіреді.

-Электр өнімдерін бөлек жинау бойынша жергілікті ережелерді орындаңыз.

2 Шолу

① **Дисплейлі панель**
② **Қыздырғыш тақталар**
③ **Қуатты қосу/өшіру түймесі**
④ **Температураны реттеу дөңгелегі**
⑤ **Ілмек**
⑥ **Жабатын бекітпе**
⑦ **Ыстыққа төзімді кілемше**

3 Пайдалану алдында

- Шашыңыздың түріне сәйкес қажетті параметрді таңдаңыз. Төмендегі кестені қараңыз. Шаш түзеткішті алғаш пайдаланғанда, әрдайым төменгі параметрді таңдаңыз.

Шаш түрі	Температура диапазоны
Қалың, қатты, бұйра, түзетуі қиын	210-230 °C
Қалыпты, орташа қалыңдықты немесе жұмсақ толқынды	180-200 °C
Анық, ашық, сары шашты, түссіздендірілген немесе боялған	170 °C немесе одан төмен

Бұйралауды жақсарту бойынша кеңестер:

- Жақсырақ нәтижелер алу үшін кішкентайырақ шаш тұтамын алыңыз.
- Бұрағаннан кейін түзулеу құралына шаш ұштарын айналдыру тұтқасын пайдаланыңыз.
- Жақсырақ бұрау және тарту үшін түзеткіштің ұшын ұстаңыз.
- Шашты тартқан кезде тұтқадағы қысқышты шамалы босатыңыз.

Ескертпе:

- **Құрылғы қосылғанда иондау функциясы іске қосылады, бұл функция шашты жылтыратып, үрпеленген шашты тегістейді. Ерекше бір иіс және ысылдаған дыбыс шығуы мүмкін. Бұл — қалыпты, себебі оларды ион генераторы шығарады.**
- **Құрылғы ыстық кезде, оны дорбаға салуға болмайды.**
- **Құрал автоматты түрде өшіру функциясымен жабдықталған. 30 минуттан кейін құрал автоматты түрде өшеді.**

Шаш түзеткіш

Тұрмыстық қажеттіліктерге арналған

Өндіруші: "Филипс Консьюмер Лайфстайл Б.В.", Туссендиепен 4, 9206 АД, Драхтен, Нидерланды.

Қытайда жасалған

Ресей және Кедендік одақ территориясына импорттаушы: «ФИЛИПС» ЖШҚ, Ресей Федерациясы, 123022, Мәскеу қ., Сергей Макеев к-сі, 13-үй, телефон нөмірі +7 495 961-1111

BHS510, BHS515
110-240 V; 50-60 Hz; 50-53 W

II санатты аспап

Сақтау шарттары, пайдалану		
Температура		Салыстырмалы ылғалдылық
Сақтау пайдалану	Сақтау шарттары	
+10 °C ÷ +30 °C	-25 °C ÷ +60 °C	35 % ÷ 99 %

Lietuviškai

Sveikiname įsigijus „Philips" gaminį ir sveiki atvykę! Norėdami pasinaudoti „Philips" siūloma pagalba, užregistruokite savo gaminį adresu www.philips.com/welcome.

1 Svarbu

Prieš pradėdami naudoti prietaisą atidžiai perskaitykite šį vartotojo vadovą ir saugokite jį, nes jo gali prireikti ateityje.

- ĮSPĖJIMAS: nenaudokite šio prietaiso netoli vandens.
- Naudodami prietaisą vonioje, iš karto po naudojimo ištraukite kištuką iš elektros lizdo. Arti esantis vanduo kelią grėsmę net ir tada, kai prietaisas yra išjungtas.
- PERSPĖJIMAS: nenaudokite prietaiso šalia vonios, dušo, kriauklės ar kitų indų, pripildytų vandens.
- Baigę naudoti, būtinai išjunkite prietaisą iš maitinimo tinklo.
- Jei pažeistas maitinimo laidas, jį turi pakeisti „Philips" darbuotojai, „Philips" įgaliotasis techninės priežiūros centras arba kiti panašios kvalifikacijos specialistai, kitaip kyla pavojus.
- Šį prietaisą gali naudoti 8 metų ir vyresni vaikai bei asmenys, kurių fiziniai, jutimo ir protiniai gebėjimai yra silpnesni, arba neturintieji patirties ir žinių su sąlyga, kad jie bus išmokyti saugiai naudotis prietaisu ir prižiūrimi siekiant užtikrinti, jog jie saugiai naudotų prietaisą, ir supažindinti su susijusiais pavojais. Vaikai negali žaisti su šiuo prietaisu. Valyti ir taisyti prietaiso vaikai be suaugusiųjų priežiūros negali.
- Dėl papildomo saugumo patariame elektros grandinėje, kuria tiekiamas maitinimas voniai, įrengti liekamosios srovės įtaisą (RCD). Šio RCD nominalioji liekamoji darbinė srovė turi būti ne didesnė kaip 30 mA. Patarimo kreipkitės į montuotoją.
- Prieš įjungdami prietaisą įsitikinkite, kad ant prietaiso nurodyta įtampa atitinka vietinę tinklo įtampą.
- Nenaudokite prietaiso kitais tikslais, išskyrus nurodytus šiame vadove.
- Nenaudokite prietaiso dirbtiniams plaukams.
- Prijungę prietaisą prie maitinimo tinklo, nepalikite jo be priežiūros.
- Nenaudokite jokių priedų ar dalių, pagamintų kitų bendrovių arba nerekomenduojamų „Philips". Jei naudosite tokius priedus arba dalis, nebegalios jūsų garantija.
- Nevyniokite maitinimo laido aplink prietaisą.
- Prieš padėdami į laikymo vietą, leiskite prietaisui atvėsti.
- Naudodami prietaisą būkite atidūs, nes jis gali būti labai įkaitęs. Laikykite rankeną, nes kitos dalys yra įkaitusios, kad išvengtumėte kontakto su oda.
- Prietaisą visada statykite ant karščiui atsparaus, stabilaus plokščio paviršiaus. Įkaitusios kaitinimo plokštės niekada neturėtų liestis su paviršiumi ar kita degia medžiaga.
- Saugokite, kad maitinimo laidas nesiliestų prie karštų prietaiso dalių.
- Įjungtą prietaisą laikykite atokiai nuo degių daiktų ir medžiagų.
- Jokiu būdu neuždenkite įkaitusio prietaiso (pvz., rankšluosčiu ar audiniu).
- Prietaisą naudokite tik plaukams išdžiūvus.
- Nenaudokite prietaiso, jei jūsų rankos šlapios.
- Kaitinimo plokštes saugokite nuo dulkių ir šukuosenai formuoti skirtų priemonių, pvz., putų, lako ir želės. Niekada nenaudokite prietaiso kartu su šukuosenai formuoti skirtomis priemonėmis.
- Kaitinimo plokštės yra padengtos danga. Ši danga gali pamažu dėvėtis. Tačiau tai nekenkia prietaiso veikimo efektyvumui.
- Naudojant prietaisą su dažytais plaukais, kaitinimo plokštės gali išsitepti.
- Prietaisą apžiūrėti ar taisyti pristatykite tik į „Philips" įgaliotąjį techninės priežiūros centrą. Prietaisą taisantys nekvalifikuoti darbuotojai gali naudotojui sukelti itin didelį pavojų.
- Kad išvengtumėte elektros smūgio, į jonizatoriaus angą nekiškite metalinių daiktų.
- Baigus naudoti, neištraukite maitinimo laido. Prietaisą visada atjunkite prilaikydami kištuką.
- Pavojus nudegti. Laikykite prietaisą vaikams nepasiekiamoje vietoje, ypač naudodami ir vėsindami.

Elektromagnetiniai laukai (EML)

„Philips" prietaisas atitinka visus taikomus standartus ir normas dėl elektromagnetinių laukų poveikio.

Perdirbimas

-Šis simbolis reiškia, kad elektros gaminių negalima išmesti kartu su įprastomis buitinėmis atliekomis.

-Vadovaukitės savo šalies rūšiuojamojo elektros gaminių surinkimo taisyklėmis.

2 Apžvalga

① **Ekranas**
② **Kaitinimo plokštelės**
③ **Maitinimo įjungimo / išjungimo mygtukas**
④ **Temperatūros diskelis**
⑤ **Pakabinimo kilpa**
⑥ **Uždarymo užraktas**
⑦ **Šildomas kilimėlis**

3 Prieš naudojimą

- Pasirinkite norimą nustatymą pagal plaukų tipą. Žr. toliau pateiktą lentelę. Pirmą kartą naudodami plaukų tiesinimo įtaisą, visada pasirinkite žemesnius nustatymus.

Plaukų tipas	Temperatūros diapazonas
Stori, šiurkštūs, garbanoti, sunkiai ištiesinami	210–230 °C
Normalūs, vidutinio storumo ar smulkiai banguoti	180–200 °C
Ploni, blyškūs, šviesūs, šviesinti ar dažyti	170 °C arba žemesnė

Patarimai, kaip sukurti gražesnes garbanas:

- geresnių rezultatų pasieksite išskirstydami plaukus į plonesnes sruogas.
- Susukę, rankomis apverskite plaukų galiukus virš tiesintuvo.
- Laikykite už vėsaus tiesintuvo galiuko, kad būtų lengviau sukti ir traukti.
- Švelniai atleiskite rankeną, kai braukiate per plaukus.

Pastaba:

- **Įjungus prietaisą, įjungiama ir jonizavimo funkcija, suteikianti papildomo žvilgesio ir sumažinanti garbanojimąsi. Galite pajusti kvapą ar čirškiantį garsą. Tai normalu, nes tai sukelia jonų generatorius.**
- **Nedėkite karšto prietaiso į krepšelį.**
- **Prietaise įdiegta automatinio išsijungimo funkcija. Po 30 minučių prietaisas išsijungia automatiškai.**

Latviešu

Apsveicam ar pirkumu un laipni lūdzam Philips! Lai pilnībā izmantotu Philips piedāvātā atbalsta iespējas, reģistrējiet produktu vietnē www.philips.com/welcome.

1 Svarīga informācija

Pirms ierīces izmantošanas uzmanīgi izlasiet šo lietošanas instrukciju un saglabājiet to, lai vajadzības gadījumā varētu ieskatīties tajā arī turpmāk.

- BRĪDINĀJUMS! Nelietojiet ierīci ūdens tuvumā.
- Ja lietojat ierīci vannas istabā, pēc lietošanas atvienojiet ierīci no elektrotīkla, jo ūdens tuvums ir bīstams pat tad, ja ierīce ir izslēgta.
- BRĪDINĀJUMS! Nelietojiet ierīci vannu, dušu, izlietņu vai citu ar ūdeni pildītu trauku tuvumā.
- Pēc lietošanas vienmēr atvienojiet ierīci no sienas kontaktligzdas.
- Ja elektrības vads ir bojāts, tā nomaiņu jāveic Philips pilnvarota tehniskās apkopes centra darbiniekiem vai līdzīgi kvalificētām personām, lai izvairītos no bīstamām situācijām.
- Šo ierīci var izmantot bērni vecumā no 8 gadiem un personas ar ierobežotām fiziskajām, sensorajām vai garīgajām spējām vai bez pieredzes un zināšanām, ja tiek nodrošināta uzraudzība vai norādījumi par drošu ierīces lietošanu un panākta izpratne par iespējamo bīstamību. Bērni nedrīkst rotaļāties ar ierīci. Ierīces tīrīšanu un apkopi nedrīkst veikt bērni bez pieaugušo uzraudzības.
- Papildu aizsardzībai iesakām uzstādīt elektriskās shēmas, kas pievada elektrību vannas istabā, Aizsardzības atslēgšanas ierīci (RCD). RCD ir jābūt nominālai darba strāvai, kas nepārsniedz 30mA. Sazinieties ar savu uzstādītāju.
- Pirms ierīces pievienošanas elektrotīklam pārliecinieties, ka uz ierīces norādītais spriegums atbilst elektrotīkla spriegumam jūsu mājā.
- Neizmantojiet ierīci citiem nolūkiem, kas nav aprakstīti šajā rokasgrāmatā.
- Nelietojiet ierīci mākslīgos matos/parūkās.
- Nekādā gadījumā neatstājiet ierīcei bez uzraudzības, kad tā ir pievienota elektrotīklam.
- Nekad neizmantojiet citu ražotāju piederumus vai detaļas, kuras Philips nav īpaši ieteicis. Ja izmantojat šādus piederumus vai detaļas, garantija vairs nav spēkā.
- Netiniet elektrības vadu ap ierīci.
- Pirms novietojat ierīci glabāšanā, pagaidiet, līdz tā atdziest.
- Uzmanieties ierīces lietošanas laikā, jo tā var būt ļoti karsta. Satveriet ierīci tikai aiz roktura, jo citas daļas ir karstas, un izvairieties no saskares ar ādu.
- Vienmēr novietojiet ierīci ar statīvu uz karstumizturīgas, stabilas un līdzenas virsmas. Karstās taisnošanas plātnes nedrīkst saskarties ar virsmu vai citu uzliesmojošu materiālu.
- Nepieļaujiet, ka elektrības vads saskaras ar ierīces karstajām daļām.
- Neļaujiet ierīcei, kad tā ir ieslēgta, nonākt saskarē ar viegli uzliesmojošiem priekšmetiem un materiāliem.
- Nekad neapsedziet ierīci ar kaut kādiem priekšmetiem (piem., dvieli vai drāniņu), kad tā ir karsta.
- Izmantojiet ierīci tikai, lai ieveidotu sausus matus.
- Nelietojiet ierīci ar slapjām rokām.
- Uzglabājiet taisnošanas plātnes tīras un brīvas no putekļiem un matu veidošanas izstrādājumiem, piemēram, putām, lakas un želejas. Nekad neizmantojiet ierīci apvienojumā ar matu veidošanas produktiem.
- Taisnošanas plātnēm ir pārklājums. Šis pārklājums var samazināt nodilumu laika gaitā. Tomēr tas neietekmē ierīces darbību.
- Ja ar ierīci ieveido krāsotus matus, taisnošanas plātnes var nosmērēties.
- Vienmēr nododiet ierīci Philips pilnvarotam servisa centram, ja nepieciešama apskate vai remonts. Nekvalificētu personu veikts remonts var radīt ļoti bīstamas situācijas lietotājam.
- Neievietojiet metāla priekšmetus jonizatora izejā, lai izvairītos no elektriskā strāvas trieciena.
- Pēc lietošanas neraujiet aiz strāvas vada. Vienmēr atvienojiet ierīci, turot aiz kontaktdakšas.
- Apdegumu risks. Turiet ierīci maziem bērniem nepieejamā vietā, it īpaši lietošanas laikā un tai atdziestot.

Elektromagnētiskie lauki (EMF)

Šī Philips ierīce atbilst visiem piemērojamiem standartiem un noteikumiem, kas attiecas uz elektromagnētisko lauku iedarbību.

Otrreizējā pārstrāde

-Šis simbols nozīmē, ka elektriskos produktus nedrīkst likvidēt kopā ar parastajiem sadzīves atkritumiem.

-Ievērojiet vietējos noteikumus par elektrisko izstrādājumu savākšanu.

2 Pārskats

① **Displeja panelis**
② **Taisnošanas plātnes**
③ **Ieslēgšanas/izslēgšanas poga**
④ **Temperatūras izvēles ripa**
⑤ **Karināšanas cilpa**
⑥ **Noslēgs**
⑦ **Apsildāms paklājs**

3 Pirms lietošanas

- Izvēlieties vēlamo iestatījumu atbilstoši savam matu tipam. Lūdzu, skatiet zemāk esošo tabulu. Ja grasāties izmantot matu taisnotāju pirmo reizi, vienmēr izvēlieties zemāko iestatījumu.

Matu tips	Temperatūras diapazons
Biezi, raupji, sprogaini, grūti iztaisnojami	210–230°C
Normāli, vidēji vai nedaudz viļņaini	180–200°C
Smalki, gaiši, blondi, balināti vai krāsoti	170°C vai zemāk

Padomi labāku cirtu iegūšanai

- Lai iegūtu labāku rezultātu, ņemiet mazākas šķipsnas.
- Pēc pagriešanas ar roku aptiniet matu galus ap taisnotāju.
- Lai iegūtu labāku kontroli taisnotāja pagriešanas un vilkšanas laikā, pieturiet tā galu.
- Uzmanīgi atslābiniet satvērēju uz roktura, velkot cauri matus.

Piezīme.

- **Jonu funkcija tiek aktivizēta, kad ierīce ir ieslēgta, nodrošinot papildu mirdzumu un samazinot sprogošanos. Iespējams, sajutīsiet īpašu smaržu un dzirdēsiet sīcošu troksni. Tā ir normāla parādība un to izraisa jonu ģenerators.**
- **Nelieciet ierīci maisiņā, kamēr tā vēl ir karsta.**
- **Ierīce ir aprīkota ar automātiskas izslēgšanās funkciju. Pēc 30 minūtēm ierīce automātiski izslēdzas.**

Polski

Gratulujemy zakupu i witamy wśród klientów firmy Philips! Aby w pełni skorzystać z obsługi świadczonej przez firmę Philips, należy zarejestrować zakupiony produkt na stronie www.philips.com/welcome.

1 Ważne

Przed pierwszym użyciem urządzenia zapoznaj się dokładnie z niniejszą instrukcją obsługi i zachowaj ją na przyszłość.

- OSTRZEŻENIE: Nie korzystaj z urządzenia w pobliżu wody.
- Jeśli korzystasz z urządzenia w łazience, po zakończeniu stosowania wyjmij wtyczkę z gniazdka elektrycznego. Obecność wody stanowi zagrożenie nawet wtedy, gdy urządzenie jest wyłączone.
- OSTRZEŻENIE: Nie korzystaj z urządzenia w pobliżu wanny, prysznica, umywalki ani innych naczyń napełnionych wodą.
- Zawsze po zakończeniu korzystania z urządzenia wyjmij wtyczkę z gniazdka elektrycznego.
- Ze względów bezpieczeństwa wymianę uszkodzonego przewodu sieciowego należy zlecić autoryzowanemu centrum serwisowemu firmy Philips lub odpowiednio wykwalifikowanej osobie.
- Urządzenie może być używane przez dzieci w wieku powyżej 8 lat oraz osoby z ograniczonymi zdolnościami fizycznymi, sensorycznymi lub umysłowymi, a także nieposiadające wiedzy lub doświadczenia w zakresie użytkowania tego typu urządzeń, pod warunkiem, że będą one nadzorowane lub zostaną poinstruowane na temat korzystania z tego urządzenia w bezpieczny sposób oraz zostaną poinformowane o potencjalnych zagrożeniach. Dzieci nie mogą bawić się urządzeniem. Dzieci chcące pomóc w czyszczeniu i obsłudze urządzenia zawsze powinny to robić pod nadzorem dorosłych.
- Jako dodatkowe zabezpieczenie zalecamy zainstalowanie w obwodzie elektrycznym zasilającym gniazdka elektryczne w łazience bezpiecznika różnicowo-prądowego (RCD). Wartość znamionowego prądu pomiarowego tego bezpiecznika nie może przekraczać 30 mA. Aby uzyskać więcej informacji, skontaktuj się z monterem.
- Przed podłączeniem urządzenia upewnij się, że napięcie podane na urządzeniu jest zgodne z napięciem w domowej instalacji elektrycznej.
- Używaj urządzenia zgodnie z jego przeznaczeniem, opisanym w tej instrukcji obsługi.
- Nie używaj urządzenia na sztucznych włosach.
- Nigdy nie pozostawiaj bez nadzoru urządzenia podłączonego do zasilania.
- Nie korzystaj z akcesoriów ani części innych producentów, ani takich, których nie zaleca w wyraźny sposób firma Philips. Wykorzystanie tego typu akcesoriów lub części spowoduje unieważnienie gwarancji.
- Nie nawijaj przewodu sieciowego wokół urządzenia.
- Przed schowaniem urządzenia odczekaj, aż ostygnie.
- Podczas korzystania z urządzenia zachowaj szczególną ostrożność — może być bardzo gorące. Chwytaj wyłącznie za uchwyt, ponieważ pozostałe części są gorące. Unikaj kontaktu ze skórą.
- Zawsze umieszczaj urządzenie na żaroodpornej, stabilnej, płaskiej powierzchni. Rozgrzane płytki grzejne nigdy nie powinny dotykać blatu stolika ani innych łatwopalnych materiałów.
- Nie dopuszczaj do zetknięcia się przewodu sieciowego z rozgrzanymi częściami urządzenia.
- Włączone urządzenie trzymaj z dala od łatwopalnych substancji i przedmiotów.
- Gdy urządzenie jest gorące, nigdy go nie przykrywaj (np. ręcznikiem lub odzieżą).
- Używaj urządzenia na suchych włosach.
- Nie używaj urządzenia, gdy masz mokre dłonie.
- Na bieżąco czyść płytki grzejne z kurzu oraz środków do układania włosów (np. pianki, lakieru, żelu). Nigdy nie używaj lokówki w połączeniu z takimi środkami.
- Płytki grzejne są pokryte powłoką ochroną. Powłoka ta może zużywać się z upływem czasu. Nie wpływa to na prawidłowe funkcjonowanie urządzenia.
- Jeśli urządzenie jest używane do włosów farbowanych, płytki grzejne mogą się zabarwić.
- Konieczność przeglądu lub naprawy urządzenia zawsze zgłaszaj do autoryzowanego centrum serwisowego firmy Philips. Naprawy przez osoby niewykwalifikowane mogą prowadzić do poważnego zagrożenia dla użytkownika urządzenia.
- Aby uniknąć porażenia prądem, nie umieszczaj metalowych przedmiotów w otworze wylotowym jonizatora.
- Po zakończeniu korzystania nie ciągnij za przewód zasilający. Zawsze odłączaj urządzenie od gniazdka elektrycznego, trzymając za wtyczkę.
- Niebezpieczeństwo poparzenia. Trzymaj urządzenie z dala od małych dzieci, szczególnie podczas pracy i stygnięcia.

Pola elektromagnetyczne (EMF)

To urządzenie firmy Philips spełnia wszystkie normy i jest zgodne z wszystkimi przepisami dotyczącymi narażenia na działanie pól elektromagnetycznych.

Recykling

Ten symbol oznacza, że produktów elektrycznych po okresie ich użytkowania, nie można wyrzucać wraz z innymi odpadami pochodzącymi z gospodarstw domowych. Użytkownik ma obowiązek oddać zużyty produkt do podmiotu prowadzącego zbieranie zużytego sprzętu elektrycznego i elektronicznego, tworzącego system zbierania takich odpadów - w tym do odpowiedniego sklepu, lokalnego punktu zbiórki lub jednostki gminnej. Zużyty sprzęt może mieć szkodliwy wpływ na środowisko i zdrowie ludzi z uwagi na potencjalną zawartość niebezpiecznych substancji, mieszanin oraz części składowych. Gospodarstwo domowe spełnia ważną rolę w przyczynianiu się do ponownego użycia i odzysku surowców wtórnych, w tym recyklingu zużytego sprzętu. Na tym etapie kształtuje się postawy, które wpływają na zachowanie wspólnego dobra jakim jest czyste środowisko naturalne.

2 Przegląd

① **Panel wyświetlacza**
② **Płytki grzejne**
③ **Wyłącznik zasilania**
④ **Pokrętło regulatora temperatury**
⑤ **Uchwyt do zawieszania**
⑥ **Zatrzask blokujący**
⑦ **Mata grzejna**

3 Przed użyciem

- Wybierz żądane ustawienie w zależności od typu włosów. Zapoznaj się z poniższą tabelą. Jeśli używasz prostownicy po raz pierwszy, wybierz niskie ustawienie temperatury.

Rodzaj włosów	Zakres temperatur
Grube, szorstkie, kręcone, trudne do wyprostowania	210–230°C
Normalne, niezbyt gęste lub lekko pofalowane	180–200°C
Cienkie, jasne, blond, rozjaśniane lub farbowane	170°C lub mniej

Wskazówki dotyczące układania lepszych loków:

- Aby uzyskać lepsze rezultaty, prostuj cieńsze pasma włosów.
- Po obróceniu prostownicy odwróć ręką końcówki włosów, aby opadały na prostownicę.
- Przytrzymaj końcówkę prostownicy do włosów, aby uzyskać lepszą kontrolę podczas obracania i przesuwania prostownicy.
- Delikatnie rozluźnij chwyt, przesuwając prostownicę.

Uwaga:

- **Po włączeniu urządzenia uruchamia się funkcja jonizacji, która nadaje włosom blask i ogranicza puszenie się włosów. Możliwe, że wyczujesz specyficzny zapach i usłyszysz syczenie. Jest to zjawisko normalne, spowodowane wytwarzaniem jonów.**
- **Nie wkładaj urządzenia do etui, jeśli jeszcze nie ostygło.**
- **Urządzenie jest wyposażone w funkcję automatycznego wyłączania. Po 30 minutach urządzenie wyłącza się automatycznie.**

Română

Felicitări pentru achiziţie şi bun venit la Philips! Pentru a beneficia pe deplin de asistenţa oferită de Philips, înregistrează-ţi produsul la www.philips.com/welcome.

1 Important

Citeşte cu atenţie acest manual de utilizare înainte de a utiliza aparatul şi păstrează-l pentru consultare ulterioară.

- AVERTISMENT: nu utiliza acest aparat în apropierea apei.
- Când aparatul este utilizat în baie, scoate-l din priză după utilizare, deoarece apa prezintă un risc chiar şi atunci când aparatul este oprit.
- AVERTISMENT: nu utiliza acest aparat în apropierea căzilor, a duşurilor, a chiuvetelor sau a altor recipiente cu apă.
- Scoate întotdeauna aparatul din priză după utilizare.
- În cazul în care cablul de alimentare este deteriorat, acesta trebuie înlocuit întotdeauna de Philips, un centru de service autorizat de Philips sau personal calificat în domeniu pentru a evita orice pericol.
- Acest aparat poate fi utilizat de către persoane care au capacităţi fizice, senzoriale sau mentale reduse sau care sunt lipsite de experienţă şi cunoştinţe şi copii cu vârsta minimă de 8 ani dacă sunt supravegheaţi sau instruiţi cu privire la utilizarea în condiţii de siguranţă a aparatului şi înţeleg pericolele implicate. Copiii nu trebuie să se joace cu aparatul. Curăţarea şi întreţinerea de către utilizator nu trebuie realizate de către copii nesupravegheaţi.
- Pentru protecţie suplimentară, te sfătuim să instalezi un dispozitiv pentru curent rezidual (RCD) în circuitul electric care alimentează baia. Acest RCD trebuie să acţioneze la o intensitate reziduală maximă specificată de 30 mA. Cere sfatul instalatorului.
- Înainte de a conecta aparatul, asigură-te că tensiunea indicată pe aparat corespunde tensiunii reţelei locale.
- Nu utiliza aparatul în alt scop decât cel descris în acest manual.
- Nu utiliza aparatul pe păr artificial.
- Nu lăsa niciodată aparatul nesupravegheat când este conectat la sursa de alimentare.
- Nu utiliza niciodată accesorii sau componente de la alţi producători sau nerecomandate explicit de Philips. Dacă utilizezi astfel de accesorii sau componente, garanţia se anulează.
- Nu înfăşura cablul de alimentare în jurul aparatului.
- Înainte de a depozita aparatul, aşteaptă să se răcească.
- Ai foarte mare grijă atunci când utilizezi aparatul, întrucât poate fi extrem de fierbinte. Apucă doar mânerul, deoarece celelalte componente sunt fierbinţi, şi evită contactul cu pielea.
- Aşază întotdeauna aparatul pe o suprafaţă plată, stabilă, termorezistentă. Plăcile de încălzire fierbinţi nu trebuie să atingă niciodată suprafaţa sau alte materiale inflamabile.
- Nu lăsa cablul de alimentare să intre în contact cu piesele fierbinţi ale aparatului.
- Păstrează aparatul la distanţă de obiecte şi materiale inflamabile când este pornit.
- Nu acoperi niciodată aparatul cu ceva (de exemplu, un prosop sau un articol vestimentar) când este fierbinte.
- Utilizează aparatul numai pe păr uscat.
- Nu utiliza aparatul cu mâinile ude.
- Păstrează plăcile de încălzire curate şi curăţă-le de praf şi produse pentru coafat, precum spumă, spray sau gel. Nu folosi niciodată aparatul împreună cu produse de coafat.
- Plăcile de încălzire au înveliş. Acest înveliş se poate uza lent în timp. Totuşi, acest lucru nu afectează performanţa aparatului.
- Dacă aparatul este utilizat pe păr vopsit, plăcile de încălzire se pot păta.
- Pentru control sau depanare, du aparatul numai la un centru service autorizat de Philips. Reparaţiile făcute de persoane necalificate pot genera situaţii extrem de periculoase pentru utilizator.
- Nu introdu obiecte metalice în orificiul de ionizare pentru a evita electrocutarea.
- Nu trage de cablul de alimentare după utilizare. Scoate întotdeauna aparatul din priză ţinând de ştecher.
- Pericol de arsuri. Nu lăsa aparatul la îndemâna copiilor mici, în special în timpul utilizării şi al răcirii.

Câmpuri electromagnetice (EMF)

Acest aparat Philips respectă toate standardele şi reglementările aplicabile privind expunerea la câmpuri electromagnetice.

Reciclarea

-Acest simbol înseamnă că produsele electrice nu trebuie eliminate împreună cu deşeurile menajere obişnuite.

-Respectă regulile specifice ţării tale cu privire la colectarea separată a produselor electrice.

2 Prezentare generală

① **Panoul de afişare**
② **Plăci de încălzire**
③ **Butonul de pornire/oprire**
④ **Selector de temperatură**
⑤ **Agăţătoare**
⑥ **Clemă de închidere**
⑦ **Suport termorezistent**

3 Înainte de utilizare

- Selectează setarea dorită în funcţie de tipul de păr. Te rugăm să consulţi tabelul de mai jos. La prima utilizare a plăcii de îndreptat părul, selectează întotdeauna o setare mai mică.

Tip de păr	Interval de temperatură
Des, aspru, cârlionţat, greu de îndreptat	210-230 °C
Normal, cu textură medie sau uşor ondulat	180-200 °C
Subţire, deschis la culoare, blond, decolorat sau vopsit	170 °C sau mai puţin

Sfaturi pentru crearea unor bucle mai aspectuoase:

- Ia şuviţe de păr mai mici pentru rezultate mai bune.
- Foloseşte-ţi mâna pentru a trage vârfurile firelor de păr peste placa de îndreptat după răsucire.
- Ţine de vârful plăcii de îndreptat părul pentru un control mai bun la răsucire şi tragere.
- Eliberează încet mânerul în timp ce îţi răsuceşti părul.

Notă:

- **Funcţia de ionizare se activează când aparatul este pornit, oferind un plus de strălucire şi reducând încreţirea părului. Este posibil să simţi un miros specific şi să auzi un sfârâit. Este normal, deoarece acestea sunt cauzate de generatorul de ioni.**
- **Nu introduce aparatul în husă cât timp este încă fierbinte.**
- **Aparatul este echipat cu o funcţie de oprire automată. După 30 de minute, aparatul se opreşte automat.**

Placă de îndreptat părul

Русский

Поздравляем с покупкой, и добро пожаловать в клуб Philips! Чтобы воспользоваться всеми преимуществами поддержки Philips, зарегистрируйте продукт на сайте www.philips.com/welcome.

1 Важная информация

Перед использованием прибора внимательно ознакомьтесь с инструкцией по эксплуатации и сохраните ее для дальнейшего использования в качестве справочного материала.

- ВНИМАНИЕ! Не используйте прибор вблизи воды.
- Выньте вилку шнура питания прибора из розетки электросети после использования прибора в ванной комнате. Близость воды представляет риск, даже если прибор выключен.
- ВНИМАНИЕ! Не используйте прибор в ванной, душе, бассейне или других помещениях с повышенной влажностью.
- После завершения работы отключите прибор от розетки электросети.
- Чтобы обеспечить безопасную эксплуатацию прибора Philips, в случае повреждения сетевого шнура его необходимо заменять только в авторизованном сервисном центре Philips или в сервисном центре с персоналом аналогичной квалификации.
- Дети старше 8 лет и лица с ограниченными возможностями сенсорной системы или ограниченными умственными или физическими способностями, а также лица с недостаточным опытом и знаниями могут пользоваться этим прибором под присмотром или после получения инструкций о безопасном использовании прибора и потенциальных опасностях. Не позволяйте детям играть с прибором. Дети могут осуществлять очистку и обслуживание прибора только под присмотром взрослых.
- Для обеспечения дополнительной защиты рекомендуется установить устройство защитного отключения (УЗО), предназначенное для электропитания ванной комнаты. Чувствительность по дифференциальному отключающему току не должна превышать 30 мА. Посоветуйтесь с электриком, выполняющим электромонтаж.
- Перед подключением прибора убедитесь, что указанное на нем напряжение соответствует напряжению местной электросети.
- Не используйте прибор для целей, отличных от описанных в данной инструкции по эксплуатации.
- Не используйте прибор для обработки искусственных волос.
- Не оставляйте включенный в сеть прибор без присмотра.
- Запрещается пользоваться какими-либо аксессуарами или деталями других производителей, а также аксессуарами и деталями, не имеющими специальной рекомендации Philips. При использовании таких аксессуаров и деталей гарантийные обязательства теряют силу.
- Не обматывайте сетевой шнур вокруг прибора.
- Прежде чем убрать прибор на хранение, дайте ему остыть.
- Соблюдайте осторожность при использовании прибора, так как он может сильно нагреваться. Держите прибор только за рукоятку, так как остальные части очень горячие. Избегайте контакта с кожей.
- Помещайте прибор только на плоскую и термостойкую устойчивую поверхность. Горячие нагревательные пластины не должны соприкасаться с поверхностью или другими воспламеняющимися материалами.
- Не допускайте контакта сетевого шнура с горячими частями прибора.
- Держите включенный прибор в стороне от легковоспламеняющихся объектов и материалов.
- Запрещается накрывать неостывший прибор (например, полотенцем или одеждой).
- Пользуйтесь прибором для укладки только сухих волос.
- Запрещается брать прибор мокрыми руками.
- Нагревательные пластины следует содержать в чистоте. Очищайте их от пыли и средств для укладки: муссов, спреев и гелей. Запрещается использовать прибор вместе со средствами для укладки.
- Нагревательные пластины имеют специальное покрытие. Со временем это покрытие может стираться. Это не влияет на работу прибора.
- При использовании прибора на окрашенных волосах на нагревательных пластинах могут появиться пятна.
- Для проверки или ремонта прибора следует обращаться только в авторизованный сервисный центр Philips. Ремонт, произведенный неквалифицированным лицом, может привести к особо опасным для пользователя ситуациям.
- Во избежание поражения электрическим током не помещайте металлические предметы в отверстия системы ионизации.
- Не тяните на себя сетевой шнур после использования. Держитесь только за вилку при отключении прибора от сети.
- Опасность ожога. Не допускайте до прибора детей, особенно во время использования и охлаждения.

Электромагнитные поля (ЭМП)

Этот прибор Philips соответствует всем применимым стандартам и нормам по воздействию электромагнитных полей.

Утилизация

-Этот символ означает, что данные электротехнические изделия запрещено утилизировать вместе с обычным бытовым мусором.

-Соблюдайте правила своей страны по раздельному сбору электрических изделий.

2 Обзор

① **Дисплей**
② **Нагревательные пластины**
③ **Кнопка включения/выключения**
④ **Дисковый регулятор температуры**
⑤ **Петелька для подвешивания**
⑥ **Замок блокировки**
⑦ **Термостойкий коврик**

3 Перед использованием

- Выберите режим согласно вашему типу волос. См. таблицу ниже. При первом использовании выпрямителя выберите режим низкой температуры.

Тип волос	Диапазон температур
Густые, жесткие, вьющиеся или трудновыпрямляемые волосы	210–230 °C
Нормальные, средней жесткости или волнистые волосы	180–200 °C
Ломкие, светлые, обесцвеченные или окрашенные волосы	170 °C или ниже

Советы по завивке локонов:

- Для наилучших результатов разделяйте волосы на более мелкие пряди.
- После поворота выпрямителя оберните кончики волос вокруг прибора рукой.
- Удерживайте выпрямитель за кончик для полного контроля над его перемещением.
- Немного ослабьте хват рукоятки во время перемещения прибора.

Примечание.

- **При включении прибора активируется функция ионизации, которая придает волосам дополнительный блеск и снимает с них статическое электричество. Может появиться специфический запах и потрескивание. Это обычные явления, которые возникают вследствие работы ионизатора.**
- **Не кладите прибор в чехол для хранения, пока он не остыл.**
- **Прибор оснащен функцией автоматического отключения. По истечении 30 минут прибор автоматически отключается.**

Выпрямитель

Для бытовых нужд

Изготовитель: "Филипс Консьюмер Лайфстайл Б.В.", Туссендиепен 4, 9206 АД, Драхтен, Нидерланды

Сделано в Китае

Импортер на территорию России и Таможенного союза: ООО «ФИЛИПС», Российская Федерация, 123022, г. Москва, ул. Сергея Макеева, д. 13, номер телефона +7 495 961-1111

BHS510, BHS515
110-240 В; 50-60 Гц; 50-53 Вт

Прибор класса II

Условия хранения, эксплуатации		
Температура		Относительная влажность
Условия эксплуатации	Условия хранения	
+10 °C ÷ +30 °C	-25 °C ÷ +60 °C	35 % ÷ 99 %

Slovensky

Blahoželáme vám ku kúpe a vítame vás medzi zákazníkmi spoločnosti Philips. Ak chcete naplno využiť podporu ponúkanú spoločnosťou Philips, zaregistrujte svoj produkt na lokalite www.philips.com/welcome.

1 Dôležité informácie

Pred použitím zariadenia si pozorne prečítajte tento návod na používanie a ponechajte si ho pre prípad potreby v budúcnosti.

- VAROVANIE: Nepoužívajte zariadenie v blízkosti vody.
- Ak zariadenie používate v kúpeľni, hneď po použití ho odpojte zo siete, pretože voda v jeho blízkosti predstavuje nebezpečenstvo, aj keď je zariadenie vypnuté.
- VAROVANIE: Toto zariadenie nepoužívajte v blízkosti vaní, spŕch, umývadiel ani iných nádob obsahujúcich vodu.
- Po použití vždy odpojte zariadenie zo siete.
- V záujme predchádzania nebezpečným situáciám smie poškodený sieťový kábel vymeniť jedine personál spoločnosti Philips, servisného strediska autorizovaného spoločnosťou Philips alebo osoba s podobnou kvalifikáciou.
- Toto zariadenie môžu používať deti od 8 rokov a osoby, ktoré majú obmedzené telesné, zmyslové alebo mentálne schopnosti alebo nemajú dostatok skúseností a znalostí, pokiaľ sú pod dozorom alebo im bolo vysvetlené bezpečné používanie tohto zariadenia a za predpokladu, že rozumejú príslušným rizikám. Deti sa nesmú hrať s týmto zariadením. Deti bez dozoru nesmú čistiť ani vykonávať údržbu tohto zariadenia.
- Ak chcete zabezpečiť zvýšenú ochranu, odporúčame vám namontovať do elektrického obvodu, ktorý privádza elektrickú energiu do kúpeľne, zariadenie zvyškového prúdu (RCD). Toto zariadenie RCD nesmie mať nominálny zostatkový prevádzkový prúd vyšší ako 30 mA. Požiadajte o radu inštalatéra.
- Pred pripojením zariadenia sa presvedčte, či napätie udávané na zariadení zodpovedá napätiu v miestnej elektrickej sieti.
- Zariadenie nepoužívajte na iné účely, ako tie, ktoré sú opísané v tomto návode na použitie.
- Zariadenie nepoužívajte na úpravu umelých vlasov.
- Keď je zariadenia pripojené k elektrickej sieti, nikdy ho nenechávajte bez dozoru.
- Nikdy nepoužívajte príslušenstvo ani súčiastky od iných výrobcov ani príslušenstvo, ktoré spoločnosť Philips výslovne neodporučila. Ak takéto príslušenstvo alebo súčiastky použijete, záruka stráca platnosť.
- Sieťový kábel neovíjajte okolo zariadenia.
- Predtým, ako zariadenie odložíte, nechajte ho vychladnúť.
- Pri používaní zariadenia buďte mimoriadne opatrní, pretože môže byť veľmi horúce. Zariadenie držte len za rukoväť, pretože ostatné časti sú horúce. Zabráňte kontaktu s pokožkou.
- Zariadenie vždy položte na teplovzdorný, stabilný a rovný povrch. Horúce ohrevné platne sa nesmú dotýkať povrchu ani iného horľavého materiálu.
- Dávajte pozor, aby sa sieťový kábel nedotýkal horúcich častí zariadenia.
- Zapnuté zariadenie sa nesmie dostať do blízkosti horľavých predmetov a materiálu.
- Zapnuté zariadenie nikdy ničím neprikrývajte (napr. uterákom alebo oblečením).
- Zariadenie používajte len na úpravu suchých vlasov.
- Zariadenie nepoužívajte, ak máte mokré ruky.
- Ohrevné platne udržiavajte čisté, chráňte pred prachom a znečistením prípravkami na tvarovanie účesu, ako napríklad penovým tužidlom, lakom alebo gélom. Zariadenie nikdy nepoužívajte v kombinácii s prostriedkami na úpravu účesov.
- Ohrevné platne majú povrchovú vrstvu. Povrchovú vrstva sa môže časom postupne opotrebovať. Toto však nemá vplyv na činnosť ani výkon zariadenia.
- Ak sa zariadenie používa na úpravu farbených vlasov, ohrevné platne sa môžu znečistiť.
- Zariadenie vždy vráťte do servisného strediska autorizovaného spoločnosťou Philips, kde ho skontrolujú, prípadne opravia. Oprava nekvalifikovanou osobou môže pre používateľa predstavovať veľké nebezpečenstvo.
- Do výstupu ionizátora nezasúvajte kovové objekty, pretože by mohlo prísť k zásahu elektrickým prúdom.
- Po použití neťahajte za napájací kábel. Zariadenie vždy odpojte od siete uchopením a potiahnutím za zástrčku.
- Nebezpečenstvo popálenia. Držte zariadenie mimo dosahu detí, hlavne počas jeho používania a vychladzovania.

Elektromagnetické polia (EMF)

Tento spotrebič značky Philips vyhovuje všetkým príslušným normám a smerniciam týkajúcim sa vystavenia elektromagnetickým poliam.

Recyklácia

-Tento symbol znamená, že tieto elektrické výrobky nemožno likvidovať spolu s bežným domovým odpadom.

-Dodržiavajte pravidlá separovaného zberu elektrických výrobkov vo svojej krajine.

2 Prehľad

① **Panel displeja**
② **Doštičky kulmy**
③ **Tlačidlo vypínača**
④ **Otočný regulátor teploty**
⑤ **Očko na zavesenie**
⑥ **Zatvárací zámok**
⑦ **Vyhrievacia podložka**

3 Before use

- Select your desired setting according to your hair type. Príslušné informácie sú uvedené v tabuľke nižšie. Keď žehličku vlasov používate prvýkrát, vždy zvoľte nižšie nastavenie.

Typ vlasov	Teplotný rozsah
Hrubé, kučeravé, náročné vyrovnávanie	210 – 230 °C
Normálne, s miernou textúrou alebo jemne zvlnené	180 – 200 °C
Jemné, svetlé, blond, odfarbené alebo farbené	170°C alebo menej

Tips to create better curls:

- Na dosiahnutie lepších výsledkov pracujte s menšími prameňmi.
- Po otočení rukou preložte končeky vlasov cez žehličku.

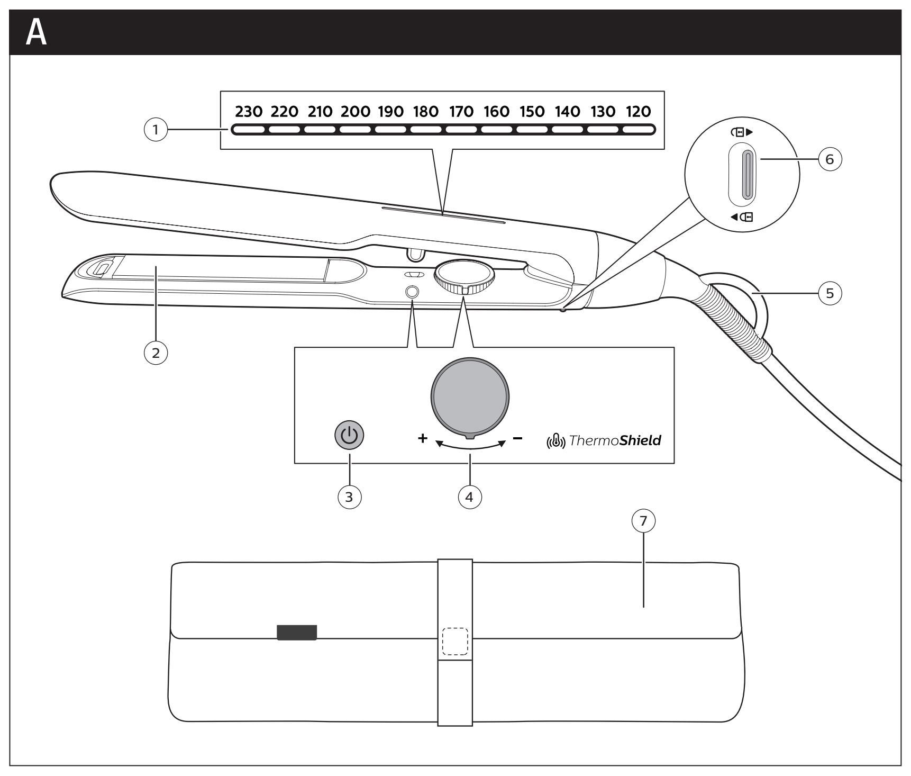

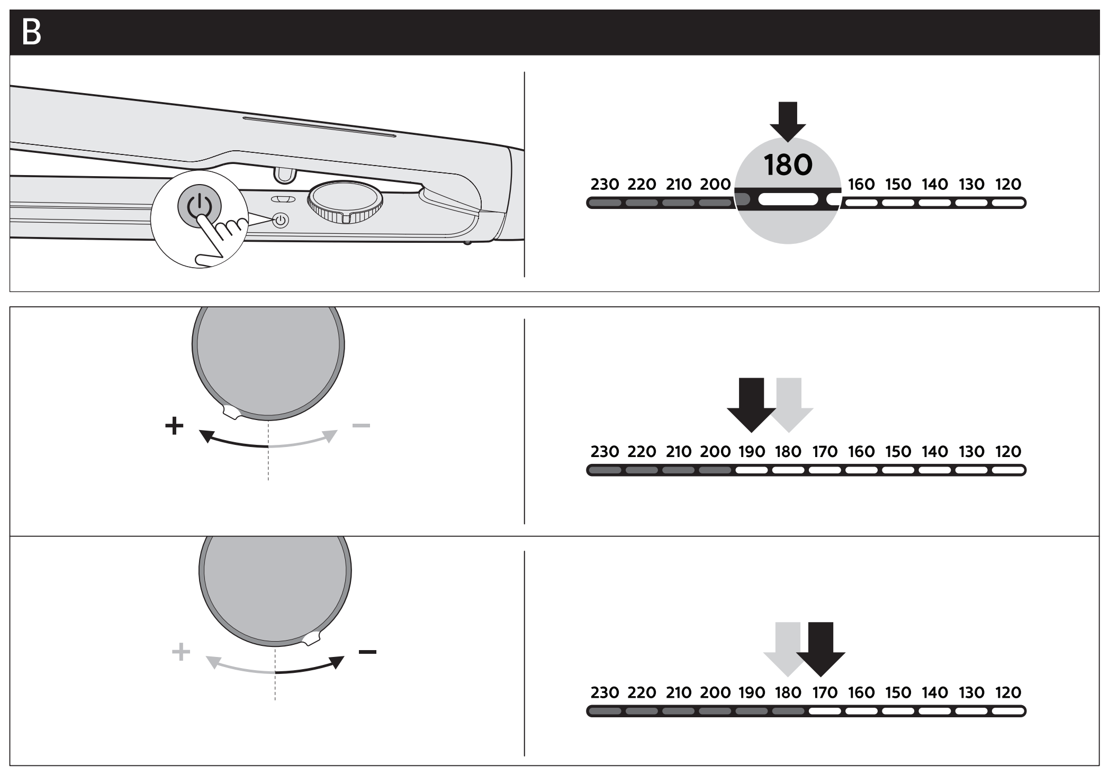

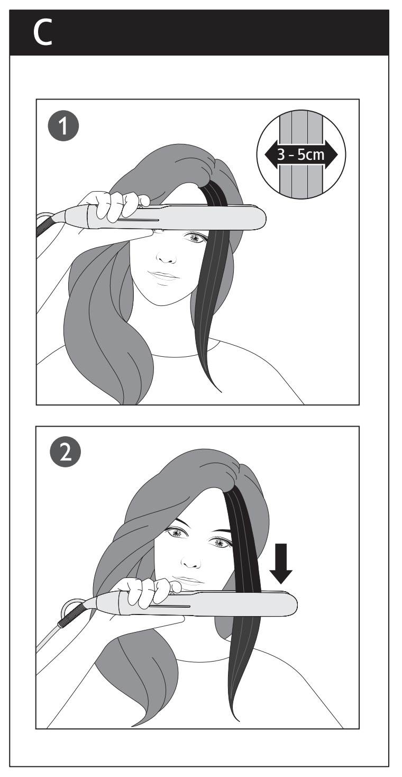

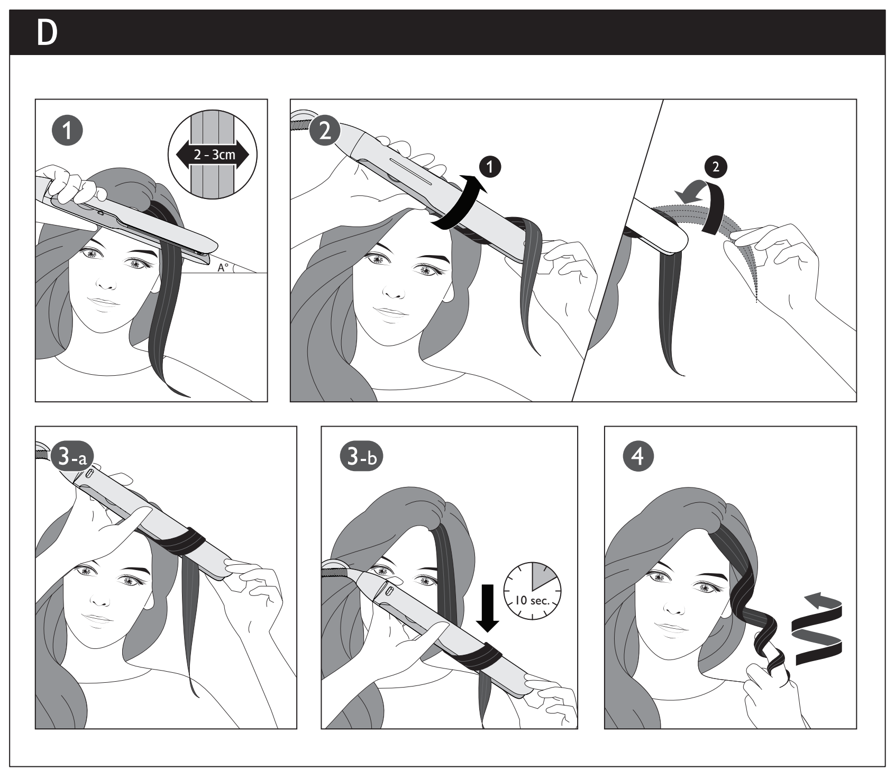

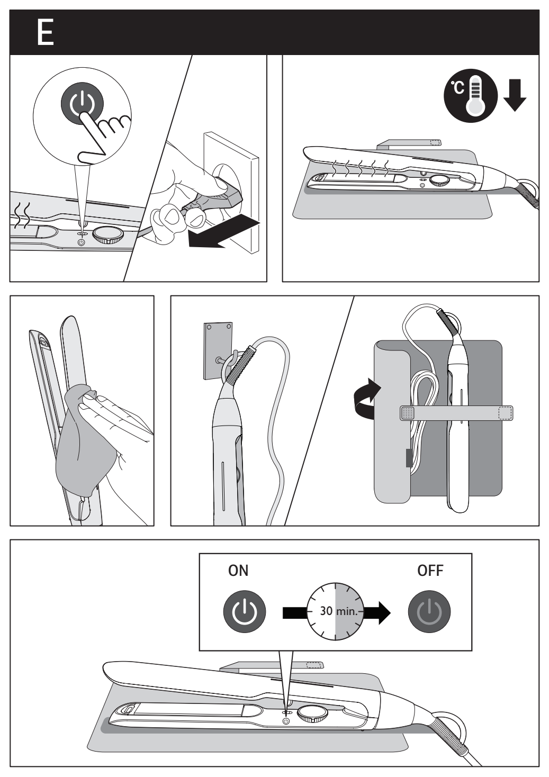

- Pre lepšiu manipuláciu pri otáčaní a ťahaní držte koniec žehličky na vlasy.
- Počas ťahania vlasov mierne uvoľnite uchopenie rukovätí.

Poznámka:

- **Pri zapnutí zariadenia sa aktivuje funkcia vytvárania iónov, ktorá poskytuje dodatočný lesk a znižuje pochlpenie. Môžete zacítiť zvláštnu vôňu a začuť jemné syčanie. Tieto príznaky sú bežné a spôsobuje ich nástroj na tvorbu iónov.**
- **Zariadenie nevkladajte do puzdra, kým je stále horúce.**
- **Zariadenie je vybavené funkciou automatického vypnutia. Po 30 minútach sa zariadenie automaticky vypne.**

Slovenščina

Čestitamo vam za nakup in dobrodošli pri Philipsu! Če želite popolnoma izkoristiti podporo, ki jo nudi Philips, izdelek registrirajte na spletnem mestu www.philips.com/welcome.

1 Pomembno

Pred uporabo aparata natančno preberite ta uporabniški priročnik in ga shranite za poznejšo uporabo.

- OPOZORILO: aparata ne uporabljajte v bližini vode.
- Ko aparat uporabljate v kopalnici, ga po uporabi vedno izključite iz omrežja, ker neposredna bližina vode predstavlja nevarnost, četudi je aparat izklopljen.
- OPOZORILO: aparata ne uporabljajte v bližini kadi, tušev, umivalnikov ali drugih posod z vodo.
- Po uporabi aparat vedno izklopite iz omrežne vtičnice.
- Poškodovani omrežni kabel sme zaradi varnosti zamenjati samo predstavnik družbe Philips, pooblaščeni servisni center družbe Philips ali ustrezno usposobljeno osebje.
- Ta aparat lahko uporabljajo otroci od 8. leta starosti naprej in osebe z zmanjšanimi fizičnimi ali psihičnimi sposobnostmi ali s pomanjkljivimi izkušnjami in znanjem, če so prejele navodila glede varne uporabe aparata ali jih pri uporabi nadzoruje odgovorna oseba, ki jih opozori na morebitne nevarnosti. Otroci naj se ne igrajo z aparatom. Otroci aparata ne smejo čistiti in vzdrževati brez nadzora.
- Za dodatno zaščito vam svetujemo vgradnjo varnostnega tokovnega stikala (FID) v električni tokokrog kopalnice. Izklopni tok varnostnega tokokroga ne sme presegati 30 mA. Za nasvet se obrnite na električarja.
- Preden aparat priključite, preverite, ali na aparatu označena napetost ustreza napetosti lokalnega električnega omrežja.
- Aparat uporabljajte izključno v namene, ki so opisani v tem priročniku.
- Aparata ne uporabljajte na umetnih laseh.
- Ko je aparat priključen na napajanje, ga ne puščajte brez nadzora.
- Ne uporabljajte dodatne opreme ali delov drugih proizvajalcev, ki jih Philips izrecno ne priporoča. Uporaba takšne dodatne opreme ali delov razveljavi garancijo.
- Omrežnega kabla ne ovijajte okrog aparata.
- Preden aparat shranite, počakajte, da se ohladi.
- Pri uporabi aparata bodite zelo pozorni, ker je lahko izjemno vroč. Primite samo ročaj, ker so drugi deli vroči, in se izogibajte stiku s kožo.
- Aparat vedno postavite na stabilno ravno površino, odporno proti vročini. Vroče grelne plošče se ne smejo nikoli dotakniti površine ali drugega vnetljivega materiala.
- Preprečite stik omrežnega kabla z vročimi deli aparata.
- Vklopljenega aparata ne približujte vnetljivim predmetom in materialom.
- Vročega aparata ne pokrivajte (npr. z brisačo ali obleko).
- Aparat uporabljajte samo na suhih laseh.
- Aparata ne uporabljajte z mokrimi rokami.
- Grelne plošče morajo biti čiste in brez prahu, umazanije in sredstev za oblikovanje, kot so žele, pršilo in gel. Aparata ne uporabljajte v kombinaciji s sredstvi za oblikovanje.
- Grelne plošče imajo prevleko. Prevleka se sčasoma lahko obrabi. Vendar to ne vpliva na delovanje aparata.
- Če aparat uporabljate na barvanih laseh, se grelne plošče lahko umažejo.
- Za pregled ali popravilo aparata se obrnite na Philipsov pooblaščeni servis. Popravilo s strani neusposobljenih oseb je lahko za uporabnika izredno nevarno.
- V izhod za ionizator ne vstavljajte kovinskih predmetov, da ne povzročite električnega šoka.
- Po uporabi ne vlecite za napajalni kabel. Aparat iz električnega omrežja vedno izključite tako, da primete vtič.
- Nevarnost opeklin. Aparat hranite izven dosega otrok, zlasti med uporabo in ohlajanjem.

Elektromagnetna polja (EMF)

Ta Philipsov aparat ustreza vsem veljavnim standardom in predpisom glede izpostavljenosti elektromagnetnim poljem.

Recikliranje

-Ta simbol pomeni, da električnih izdelkov ni dovoljeno odlagati skupaj z običajnimi gospodinjskimi odpadki.
-Upoštevajte državne predpise za ločeno zbiranje električnih izdelkov.

2 Pregled

① **Zaslonska plošča**
② **Grelni plošči**
③ **Gumb za vklop/izklop**
④ **Temperaturni regulator**
⑤ **Obešalna zanka**
⑥ **Zaklep**
⑦ **Grelna podloga**

3 Pred uporabo

- Izberite želeno nastavitev glede na vrsto las. Glejte spodnjo preglednico. Pri prvi uporabi ravnalnika vedno izberite nizko nastavitev.

Vrsta las	Temperaturni razpon
Debeli, grobi, kodrasti lasje in lasje, ki jih je težko ravnati	210–230 °C
Normalni srednje teksturirani ali mehko valoviti lasje	180–200 °C
Fini, svetli, pobeljeni ali pobarvani lasje	170 °C ali nižja

Nasveti za boljše oblikovanje kodrov:

- Za boljše rezultate vzemite manjše pramene las.
- Ko ga obrnete, z roko premaknite konice las čez ravnalnik.
- Ko ravnalnik obračate in povlečete čez lase, ga za boljši nadzor držite za njegovo konico.
- Ko vlečete ravnalnik čez lase, rahlo sprostite prijem ročice.

Opomba:

- **Ionska funkcija se aktivira, ko vklopite aparat, kar lasem dodaja blesk in zmanjšuje nakodranost. Zaznate lahko poseben vonj in zaslišite cvrčanje. To je povsem običajno, povzroča pa ju generator ionov.**
- **Aparata ne dajajte v torbico, dokler je še vroč.**
- **Aparat ima funkcijo samodejnega izklopa. Po 30 minutah se aparat samodejno izklopi.**

Srpski

Čestitamo na kupovini i dobro došli u Philips! Da biste na najbolji način iskoristili podršku koju nudi kompanija Philips, registrujte svoj proizvod na www.philips.com/welcome.

1 Važno

Pre upotrebe aparata pažljivo pročitajte ovo uputstvo i sačuvajte ga za buduću upotrebu.

- UPOZORENJE: Nemojte da koristite ovaj aparat u blizini vode.
- Ako koristite aparat u kupatilu, isključite ga iz struje nakon upotrebe jer blizina vode predstavlja rizik, čak i kad je aparat isključen.
- UPOZORENJE: Nemojte da koristite ovaj aparat u blizini kade, tuš kabine, umivaonika i posuda sa vodom.
- Aparat posle upotrebe uvek isključite iz napajanja.
- Ako je glavni kabl oštećen, on uvek mora biti zamenjen od strane kompanije Philips, ovlašćenog Philips servisa ili na sličan način kvalifikovanih osoba, kako bi se izbegao rizik.
- Ovaj aparat mogu da koriste deca starija od 8 godina i osobe sa smanjenim fizičkim, senzornim ili mentalnim sposobnostima, ili nedostatkom iskustva i znanja, pod uslovom da su pod nadzorom ili da su dobile uputstva za bezbednu upotrebu aparata i da razumeju moguće opasnosti. Deca ne bi trebalo da se igraju aparatom. Deca ne bi trebalo da čiste aparat niti da ga održavaju bez nadzora.
- U cilju dodatne zaštite preporučujemo vam ugradnju automatskog osigurača na strujno kolo kupatila. Ovaj osigurač ne sme da ima radnu struju višu od 30 mA. Za savet se obratite stručnom licu.
- Pre nego što povežete aparat uverite se da oznaka voltaže na aparatu odgovara voltaži u lokalnoj mreži.
- Aparat koristite isključivo u svrhu opisanu u ovim uputstvima.
- Nemojte da koristite aparat na umetnoj kosi.
- Kada je aparat povezan na napajanje, nikada ga nemojte ostavljati bez nadzora.
- Nikada nemojte da koristite dodatke niti delove drugih proizvođača koje kompanija Philips nije izričito preporučila. U slučaju upotrebe takvih dodataka ili delova, garancija prestaje da važi.
- Nemojte da namotavate kabl za napajanje oko aparata.
- Pre odlaganja sačekajte da se aparat ohladi.
- Budite veoma pažljivi prilikom upotrebe aparata jer može biti veoma vruć. Aparat držite samo za dršku jer su drugi delovi vrući te izbegavajte kontakt sa kožom.
- Aparat uvek postavite na vatrostalnu, stabilnu i ravnu površinu. Vruće grejne ploče nikada ne bi trebalo da dodiruju površine niti druge zapaljive materijale.
- Izbegavajte dodir kabla za napajanje sa vrelim delovima aparata.
- Držite aparat dalje od zapaljivih predmeta i materijala kada je uključen.
- Nikada nemojte pokrivati aparat (npr. peškirom ili odećom) kada je vruć.
- Upotrebljavajte aparat samo kada je kosa suva.
- Nemojte da rukujete aparatom dok su vam ruke mokre.
- Pazite da grejne ploče uvek budu čiste i bez tragova prašine i proizvoda za oblikovanje kose, poput pene, spreja ili gela. Nikada nemojte da koristite aparat u kombinaciji sa proizvodima za oblikovanje kose.
- Grejne ploče imaju oblogu. Taj premaz se tokom vremena može polako istrošiti. Međutim, to ne utiče na performanse aparata.
- Ako aparat koristite na ofarbanoj kosi, grejne ploče mogu da se oboje.
- U slučaju provere ili popravke aparat uvek vratite u ovlašćeni Philips servisni centar. Popravka od strane nekvalifikovanih osoba može da izazove izuzetno opasne situacije po korisnika.
- Da biste izbegli strujni udar, nemojte da stavljate metalne predmete u izlaz jonizatora.
- Nakon korišćenja nemojte vući kabl za napajanje. Prilikom isključivanja aparata iz električne mreže uvek vucite utikač.
- Opasnost od opekotina. Držite aparat van domašaja male dece, a naročito tokom upotrebe i hlađenja.

Elektromagnetna polja (EMF)

Ovaj Philips aparat usklađen je sa svim primenjivim standardima i propisima u vezi sa elektromagnetnim poljima.

Recikliranje

-Ovaj simbol označava da se ovi električni proizvodi ne smeju odlagati zajedno sa običnim kućnim otpadom.
-Pridržavajte se propisa vaše zemlje u vezi sa zasebnim prikupljanjem električnih proizvoda.

2 Pregled

① **Panel ekrana**
② **Grejne ploče**
③ **Dugme za uključivanje/isključivanje**
④ **Regulator temperature**
⑤ **Petlja za kačenje**
⑥ **Brava za zatvaranje**
⑦ **Podloga otporna na toplotu**

3 Pre upotrebe

- Izaberite željenu postavku u skladu sa tipom kose. Pogledajte donju tabelu. Uvek izaberite nižu postavku temperature pri prvoj upotrebi prese za kosu.

Tip kose	Temperaturni opseg
Gusta, gruba, kovrdžava, teško se ispravlja	210–230 °C
Normalna, srednje teksture ili blago talasasta	180-200 °C
Nežna, svetla, plava, izbeljena ili ofarbana	170 °C ili manje

Saveti za pravljenje boljih kovrdža:

- Uzimajte manje pramenove kose za bolje rezultate.
- Rukom prebacite vrhove kose preko aparata nakon okretanja.
- Držite vrh aparata radi bolje kontrole prilikom okretanja i provlačenja.
- Nežno otpuštajte pritisak na ručki dok provlačite kosu.

Napomena:

- **Funkcija jonizacije aktivira se prilikom uključivanja aparata, čime se dobija dodatni sjaj i smanjuje neposlušnost kose. Možda ćete osetiti karakterističan miris i čuti zvuk prštanja. To je normalno, a proizvodi ih generator jona.**
- **Nemojte da stavljate aparat u torbicu dok je još vruć.**
- **Aparat je opremljen funkcijom automatskog isključivanja. Nakon 30 minuta aparat će se automatski isključiti.**

Presa za kosu

Philips Consumer Lifestyle B.V. Tussendiepen 4 9206 AD Drachten

Українська

Вітаємо вас із покупкою та ласкаво просимо до клубу Philips! Щоб у повній мірі скористатися підтримкою, яку пропонує компанія Philips, зареєструйте свій виріб на веб-сайті www.philips.com/welcome.

1 Важлива інформація

Перед тим як використовувати пристрій, уважно прочитайте цей посібник користувача і зберігайте його для майбутньої довідки.

- ПОПЕРЕДЖЕННЯ. Не використовуйте цей пристрій біля води.
- У разі використання пристрою у ванній кімнаті витягуйте шнур із розетки після використання, оскільки перебування пристрою біля води становить ризик, навіть якщо пристрій вимкнено.
- ПОПЕРЕДЖЕННЯ: Не використовуйте його біля ванн, душів, басейнів або інших посудин із водою.
- Після використання завжди від'єднуйте пристрій від мережі.
- Якщо шнур живлення пошкоджено, для уникнення небезпеки його необхідно замінити, звернувшись до компанії Philips, сервісного центру, уповноваженого Philips, або фахівців із належною кваліфікацією.
- Цим пристроєм можуть користуватися діти віком від 8 років або більше чи особи із послабленими фізичними відчуттями або розумовими здібностями, чи без належного досвіду та знань, за умови, що користування відбувається під наглядом, їм було проведено інструктаж щодо безпечного користування пристроєм та їх було повідомлено про можливі ризики. Не дозволяйте дітям бавитися пристроєм. Не дозволяйте дітям виконувати чищення та догляд без нагляду дорослих.
- Для додаткового захисту рекомендується використовувати пристрій залишкового струму (RCD) в електромережі ванної кімнати. Номінальний залишковий струм пристрою залишкового струму (RCD) не повинен перевищувати 30 мА. Рекомендації щодо використання цього виробу можна одержати в спеціаліста.
- Перед тим як під'єднувати пристрій до електромережі, перевірте, чи збігається напруга, вказана на ньому, із напругою у мережі.
- Не використовуйте пристрій для інших цілей, не описаних у цьому посібнику.
- Не використовуйте пристрій на штучному волоссі.
- Ніколи не залишайте під'єднаний пристрій без нагляду.
- Не використовуйте аксесуари чи деталі інших виробників, за винятком тих, які рекомендує компанія Philips. Використання таких аксесуарів чи деталей призведе до втрати гарантії.
- Не накручуйте шнур живлення на пристрій.
- Перед тим як відкласти пристрій на зберігання, дайте йому охолонути.
- Будьте дуже уважними під час використання пристрою, оскільки він може сильно нагрітися. Тримайте пристрій лише за ручку та уникайте контакту зі шкірою, оскільки інші частини є гарячі.
- Завжди кладіть пристрій на жаростійку, рівну та стійку поверхню. Не торкайтеся гарячими нагрівальними пластинами поверхні чи інших займистих матеріалів.
- Запобігайте контакту шнура живлення із гарячими частинами пристрою.
- Тримайте увімкнений пристрій подалі від вогненебезпечних об'єктів та матеріалів.
- Ніколи не накривайте гарячий пристрій (наприклад, рушником чи одягом).
- Використовуйте пристрій лише на сухому волоссі.
- Не користуйтеся пристроєм, якщо у вас мокрі руки.
- Слідкуйте, щоб нагрівальні пластини були чистими від пилу та засобів моделювання зачіски: пінки, лаку та гелю для волосся. Ніколи не користуйтеся пристроєм у поєднанні з засобами моделювання.
- Нагрівальні пластини мають покриття. Із часом це покриття може зноситися. Однак, це не впливає на роботу пристрою.
- Якщо пристрій використовується для вкладання фарбованого волосся, на нагрівальних пластинах можуть з'явитися плями.
- Перевірку та ремонт пристрою слід проводити виключно у сервісному центрі, уповноваженому Philips. Ремонт, виконаний особами без спеціальної кваліфікації, може спричинити дуже небезпечну ситуацію для користувача.
- Не вставляйте металеві предмети в отвір функції іонізації, адже це може призвести до ураження електричним струмом.
- Не тягніть за кабель живлення після використання. Завжди від'єднуйте пристрій від мережі, тримаючи за штекер.
- Ризик опіку. Тримайте пристрій подалі від малих дітей, особливо під час використання та охолодження.

Електромагнітні поля (ЕМП)

Цей пристрій Philips відповідає усім чинним стандартам та правовим нормам, що стосуються впливу електромагнітних полів.

Переробка

-Цей символ означає, що електричні вироби не можна утилізувати разом зі звичайними побутовими відходами.
-Дотримуйтеся правил роздільного збору електричних виробів у вашій країні.

2 Загальний огляд

① **Індикаторна панель**
② **Нагрівальні пластини**
③ **Кнопка увімкнення/вимкнення живлення**
④ **Регулятор температури**
⑤ **Петля для підвішування**
⑥ **Замок блокування**
⑦ **Нагрівальний килимок**

3 Перед використанням

- Виберіть потрібне налаштування відповідно до типу волосся. Дивіться таблицю нижче. Під час першого використання щипців для розпрямлення волосся завжди вибирайте нижче налаштування температури.

Тип волосся	Температурний режим
Густе, грубе, кучеряве волосся, а також волосся, яке важко розпрямити	210–230 °C
Нормальне, середньої текстури чи хвилясте волосся	180–200 °C
Тонке, слабке, біляве, висвітлене чи пофарбоване волосся	170 °C або менше

Поради щодо створення кращих завитків:

- Беріть менші пасма волосся для кращих результатів.
- Після обертання рукою перекиньте кінчики волосся через щипці для розпрямлення.
- Тримайте за кінець щипців для кращого контролю під час їх обертання та переміщення.
- Перетягнувши усе волосся через щипці, легенько відпустіть стиснені ручки.

Примітка.

- **Після увімкнення пристрою активується функція іонізації, що надає волоссю додатковий блиск і зменшує скуйовдження. Можна почути особливий запах і шиплячий звук. Це нормально і спричинено генератором іонів.**
- **Не кладіть гарячий пристрій у футляр.**
- **Пристрій обладнано функцією автоматичного вимкнення. Пристрій автоматично вимикається через 30 хвилин.**

Компанія Philips встановлює строк служби на даний виріб – не менше 3 років

Служба підтримки споживачів

тел.: 0-800-500-697

(дзвінки зі стаціонарних і мобільних телефонів у межах України безкоштовні)

для більш детальної інформації завітайте на www.philips.ua

Македонски

Ви честитаме за купувањето и добре дојдовте во Philips! За да целосно ја искористите поддршката што ја нуди Philips, регистрирајте го вашиот производ на www.philips.com/welcome.

1 Важно

Внимателно прочитајте го ова упатство за користење пред употребата на апаратот и зачувајте го за идни потреби.

- ПРЕДУПРЕДУВАЊЕ: не користете го овој апарат во близина на вода.
- Кога апаратот го користите во бања, исклучете го од штекер по употребата бидејќи близината на водата претставува ризик, дури и кога апаратот е исклучен.
- ПРЕДУПРЕДУВАЊЕ: немојте да го користите овој апарат во близина на кади, тушеви, мијалници или други садови со вода.
- Секогаш исклучувајте го апаратот од штекер по користењето.
- Во случај на оштетување, кабелот за напојување мора да го замени компанијата Philips, односно сервисен центар овластен од Philips или лица со слични квалификации за да се избегне опасност.
- Овој апарат може да го користат деца постари од 8 години и лица со ограничени физички, сензорни или ментални способности или лица со недостаток на искуство и знаење, под услов да се под надзор или да добиле упатства за безбедно користење на апаратот и да ги разбираат можните опасности. Децата не смеат да си играат со апаратот. Децата не треба да го чистат или да го одржуваат апаратот без надзор.
- За дополнителна заштита, ви препорачуваме да вградите заштитен уред за диференцијална струја (RCD) во струјното коло што ја снабдува бањата. Овој RCD не смее да има диференцијална работна струја поголема од 30 mA. Побарајте совет од стручно лице.
- Пред да го приклучите апаратот, проверете дали напонот наведен на апаратот одговара на напонот на локалната електрична мрежа.
- Апаратот употребувајте го исклучиво за намените опишани во ова упатство.
- Немојте да го користите апаратот на вештачка коса.
- Никогаш не оставајте го апаратот без надзор кога е приклучен на напојување.
- Никогаш не користете додатоци или делови од други производители што не се препорачани од Philips. Доколку користите вакви додатоци или делови, вашата гаранција ќе престане да важи.
- Немојте да го намотувате кабелот за напојување околу апаратот.
- Почекајте да се олади апаратот пред да го складирате.
- Бидете особено внимателни кога го користите апаратот бидејќи може да биде премногу жежок. Држете го само за рачката бидејќи другите делови се жешки и внимавајте да не дојде во допир со кожата.
- Апаратот секогаш поставувајте го на рамна и стабилна површина што е отпорна на топлина. Жешките грејни плочи никогаш не треба да ја допираат површината или други запаливи материјали.
- Внимавајте кабелот за напојување да не ги допира жешките делови на апаратот.
- Држете го апаратот подалеку од запаливи предмети и материјали кога е вклучен.
- Никогаш немојте да го покривате апаратот (на пр. со пешкир или облека) кога е жежок.
- Апаратот користете го само на сува коса.
- Немојте да ракувате со апаратот кога рацете ви се мокри.
- Грејните плочи секогаш треба да бидат исчистени од нечистотии, прав и производи за обликување коса, како што се пена, спреј и гел. Никогаш немојте да го користите апаратот во комбинација со производи за обликување коса.
- Грејните плочи се обложени. Оваа облога со текот на времето може да се истроши. Меѓутоа, тоа не влијае врз перформансите на апаратот.
- Ако апаратот го користите на бојадисана коса, грејните плочи може да се обојат.
- Ако е потребна проверка или поправка на апаратот, секогаш носете го во овластен сервисен центар на Philips. Поправката од нестручни лица може да предизвика исклучително опасна ситуација за корисникот.
- Немојте да вметнувате метални предмети во отворите на јонизаторот за да избегнете струен удар.
- Немојте да го влечете кабелот за напојување по употребата. Апаратот секогаш исклучувајте го со повлекување на приклучокот.
- Опасност од изгореници. Држете го апаратот подалеку од дофат на мали деца, особено при употребата и ладењето.

Електромагнетни полиња (EMF)

Овој уред од Philips е усогласен со сите важечки стандарди и прописи што се однесуваат на изложеноста на електромагнетни полиња.

Рециклирање

-Овој симбол означува дека електричните производи не треба да се фрлаат во обичниот отпад од домаќинствата.
-Придржувајте се до прописите во вашата земја во врска со посебното собирање на електрични производи.

2 Преглед

① **Екран**
② **Грејни плочи**
③ **Копче за вклучување/исклучување**
④ **Регулатор за температура**
⑤ **Јамка за закачување**
⑥ **Брава за заклучување**
⑦ **Грејна подлога**

3 Пред употреба

- Изберете ја саканата поставка во зависност од видот на косата. Погледнете ја табелата подолу. При првото користење на пеглата за коса секогаш избирајте поставка за пониска температура.

Вид на коса	Опсег на температури
Густа, груба, кадрава или коса што тешко се исправува	210-230°C
Нормална, со средна текстура или благо брановидна	180-200°C
Нежна, светла, руса, избелена или бојадисана	170°C или помалку

Совети за обликување поубави локни:

- Земајте помали прамени за подобри резултати.
- По вртењето, со рака префрлете ги врвовите на косата преку апаратот.
- Држете го врвот на пеглата за подобра контрола при вртењето и провлекувањето.
- Нежно попуштајте го стисокот на дршката додека ја провлекувате косата.

Забелешка:

- **Јонската функција се активира кога ќе се вклучи уредот, пружајќи дополнителен сјај и намалувајќи ја електризираноста. Може да забележите специфичен мирис и звук на крцкање. Тоа е вообичаено бидејќи ги создава јонскиот генератор.**
- **Немојте да го ставате апаратот во торбичката додека е жежок.**
- **Апаратот има функција за автоматско исклучување. По 30 минути апаратот автоматски ќе се исклучи.**

Пегла за коса

Монгол

Худалдан авалт хийсэнд тань баярлалаа, Philips-д тавтай морилно уу! Philips-ийн санал болгож буй тусламж үйлчилгээний ашиг тусыг бүрэн хүртэхийн тулд бүтээгдэхүүнээ www.philips.com/welcome хаягаар бүртгүүлнэ үү.

1 Чухал

Гэр ахуйн цахилгаан хэрэгслийг ашиглахын өмнө энэхүү хэрэглэгчийн гарын авлагыг сайтар уншиж, дараа ашиглах үүднээс хадгална уу.

- АНХААРУУЛГА: Энэхүү гэр ахуйн цахилгаан хэрэгслийг усны ойролцоо ашиглаж болохгүй.
- Усны ойролцоо ашиглах нь цахилгаан хэрэгсэл унтраалттай үед ч эрсдэлтэй тул гэр ахуйн цахилгаан хэрэгслийг угаалгын өрөөнд ашиглах үедээ ашиглаж дууссаны дараа залгуураас салгана уу.
- АНХААРУУЛГА: Энэхүү гэр ахуйн цахилгаан хэрэгслийг банн, шүршүүр, угаалтуур эсвэл ус агуулсан бусад савны ойролцоо ашиглаж болохгүй.
- Ашигласны дараа тус гэр ахуйн цахилгаан хэрэгслийг үргэлж салгана.
- Хэрэв гол тэжээлийн утас гэмтсэн бол та үүнийг Philips, Philips-ийн эрх бүхий үйлчилгээний төв эсвэл түүнтэй ижил хэмжээнд мэргэшсэн хүнээр болзошгүй аюулаас зайлсхийх зорилгоор солиулах шаардлагатай.
- Энэ гэр ахуйн хэрэгслийг 8 болон түүнээс дээш насны хүүхдүүд, мөн учирч болох аюулыг нь ойлгуулж, тус гэр ахуйн цахилгаан хэрэгслийг ашиглахтай холбогдуулан заавар өгч, хараа хяналттай байлгаж байгаа бол бие мах бодын, мэдрэхүйн болон оюуны чадамж багатай, туршлагагүй хүмүүс ашиглаж болно. Хүүхдүүдийг тус гэр ахуйн цахилгаан хэрэгслээр тоглуулж болохгүй. Цэвэрлэх болон хэрэглэгчийн засварын үйл ажиллагааг хүүхдүүд хараа хяналтгүй хийж болохгүй.
- Нэмэлт хамгаалалтын үүднээс, бид танд угаалгын өрөөг цахилгаанаар хангадаг цахилгаан хэлхээнд хамгаалалтын унтраах төхөөрөмж (RCD) суурилуулахыг зөвлөж байна. Энэхүү RCD нь 30mA-аас ихгүй нэрлэсэн үлдэгдэл ажиллаж буй гүйдэлтэй байх шаардлагатай. Суурилуулж буй хүнээс зөвлөгөө авна уу.
- Та гэр ахуйн цахилгаан хэрэгслийг холбохын өмнө тус цахилгаан хэрэгсэл дээр заасан хүчдэл орон нутгийн тэжээлийн хүчдэлд тохирч буй эсэхийг шалгаарай.
- Гэр ахуйн цахилгаан хэрэгслийг хэрэглэгчийн гарын авлагад заасныас өөр ямар нэг зорилгоор ашиглах ёсгүй.
- Энэхүү гэр ахуйн цахилгаан хэрэгслийг хиймэл үсэн дээр ашиглаж болохгүй.
- Гэр ахуйн цахилгаан хэрэгслийг тэжээлд холбосон үед харгалзах хүнгүйгээр орхиж болохгүй.
- Philips тусгайлан зөвлөөгүй л бол аливаа туслах хэрэгсэл болон бусад үйлдвэрлэгчдийн эд ангийг ашиглаж огт болохгүй. Хэрэв та ийм дагалдах хэрэгсэл, эд анги ашигладаг бол таны баталгаа хүчингүй болно.
- Гол тэжээлийн утсыг гэр ахуйн цахилгаан хэрэгслийг тойруулан ороож болохгүй.
- Гэр ахуйн цахилгаан хэрэгслийг хадгалахын өмнө хөрөх хүртэл нь хүлээнэ үү.
- Маш их халсан байж болзошгүй тул гэр ахуйн цахилгаан хэрэгслийг ашиглахдаа бүрэн анхааралтай байгаарай. Бусад хэсэг нь халсан байх тул зөвхөн бариулаас барьж, арьсанд хүрэлцэхээс зайлсхий.
- Гэр ахуйн цахилгаан хэрэгслийг халуунд тэсвэртэй, тогтвортой тэгш гадаргуу дээр үргэлж байрлуулна уу. Үсний индүүг гадаргуу эсвэл бусад шатамхай материалд хэзээ ч хүргэж болохгүй.
- Гол тэжээлийн утсыг гэр ахуйн цахилгаан хэрэгслийн халсан хэсгүүдэд хүрэлцэхээс зайлсхий.
- Гэр ахуйн цахилгаан хэрэгслийг асаалттай байгаа үед шатамхай эд зүйлс болон материалаас хол байлгана уу.
- Гэр ахуйн цахилгаан хэрэгслийг халсан байгаа үед ямар нэг зүйлээр (жишээ нь, алчуур эсвэл даавуу) хэзээ ч бүтээж болохгүй.
- Гэр ахуйн цахилгаан хэрэгслийг зөвхөн хуурай үсэн дээр ашиглана.
- Гэр ахуйн цахилгаан хэрэгслийг чийгтэй гараар ажиллуулж болохгүй.
- Үсний индүүг цэвэр байлгаж, үсний хөөс, цацлага болон гель зэрэг үс хэлбэржүүлэх бүтээгдэхүүнүүд болон шорооноос хол байлга. Гэр ахуйн цахилгаан хэрэгслийг үс хэлбэржүүлэх бүтээгдэхүүнүүдтэй хэзээ ч хамт хэрэглэж болохгүй.
- Үсний индүү нь бүрээстэй байдаг. Энэхүү өнгөлгөө цаг хугацааны явцад аажмаар элэгдэж болно. Гэсэн хэдий ч энэ нь тус гэр ахуйн цахилгаан хэрэгслийн гүйцэтгэлд нөлөөлөхгүй.
- Хэрэв тус гэр ахуйн цахилгаан хэрэгслийг будагтай үсэнд хэрэглэсэн бол үсний индүүнд толбо тогтож болзошгүй.
- Гэр ахуйн цахилгаан хэрэгслийг шалгаж эсвэл засварлахын тулд ямагт Philips-ийн эрх бүхий үйлчилгээний төвд буцааж өгнө үү. Мэргэжлийн бус хүнээр засварлуулах нь хэрэглэгчид маш аюултай нөхцөл байдал үүсгэж болзошгүй.
- Цахилгаанд цохиулаас сэргийлж агаар нэвтрүүлэгчид металл эд зүйл оруулж болохгүй.
- Ашигласны дараа тэжээлийн утсыг татаж болохгүй. Гэр ахуйн цахилгаан хэрэгслийг салгахдаа үргэлж залгуурыг барина уу.
- Түлэгдэх аюултай. Гэр ахуйн цахилгаан хэрэгслийг нэн ялангуяа ашиглаж буй болон хөргөж буй үед бага насны хүүхдээс хол байлга.

Цахилгаан соронзон орон (EMF)

Энэ Philips-ийн цахилгаан хэрэгсэл нь цахилгаан соронзон оронд өртөх магадлалтай холбогдуулан зохих бүх стандарт, дүрэм журмыг мөрддөг.

Дахин боловсруулах

-Энэхүү тэмдэг нь цахилгаан хэрэгслийг ахуйн ердийн хог хаягдалтай хамт хаяж болохгүй гэдгийг илтгэнэ.
-Орон нутгийн цахилгаан хэрэгслийг ангилан хаях дүрмийг дагана уу.

2 Ерөнхий мэдээлэл

① **Дэлгэцийн самбар**
② **Халаах хавтан**
③ **Асаах/унтраах товч**
④ **Температур тохируулагч**
⑤ **Өлгөдөг гогцоо**
⑥ **Хаах түгжээ**
⑦ **Халдаг дэвсгэр**

3 Хэрэглэхийн өмнө

- Үснийхээ төрлийн дагуу хүссэн тохиргоогоо сонго. Дараах хүснэгтээс харна уу. Индүүг анх удаа ашиглахдаа үргэлж бага тохиргоог сонгоорой.

Үсний Төрөл	Температурын хүрээ
Өтгөн, ширүүн, буржгар, шулуун болгоход хэцүү	210-230°C
Хэвийн, дунд зэргийн бүтэцтэй эсвэл зөөлөн долгионтой	180-200°C
Шингэн, цайвар, шаргал, цайруулсан эсвэл будагтай	170°C or below

Илүү сайн буржийлгах зөвлөмжүүд:

- Илүү үр дүнтэй байхын тулд бага зэрэг түг үс ав.
- Эргүүлсний дараа үсний үзүүрийг гараа ашиглан индүүн дээгүүр эргүүлээрэй.
- Индүүний үзүүрийг бариад эргүүлэх, татахад илүү сайн хянана.
- Үсээ татаж байхдаа бариулаа зөөлөн суллана.

Жич:

- **Төхөөрөмжийг асаавал ионжуулагч идэвхжиж улам гялалзуулах ба арзайсныг арилгана. Танд өвөрмөц үнэр үнэртэж, чичирхийлэх чимээ сонсогдож магад. Энэ бол ионжуулагчаас үүсдэг хэвийн үзэгдэл юм.**
- **Гэр ахуйн цахилгаан хэрэгслийг халуунаар нь уутанд хийж болохгүй.**
- **Гэр ахуйн цахилгаан хэрэгсэл нь автоматаар унтрах функцээр тоноглогдсон. 30 минутын дараа төхөөрөмж автоматаар унтардаг.**

2 жилийн баталгаа

Shqip

Urime për blerjen dhe mirë se vini te Philips! Për të përfituar plotësisht nga mbështetja që ofron Philips, regjistrojeni produktin në faqen www.philips.com/welcome.

1 E rëndësishme

Lexoni me kujdes këtë manual përdorimi përpara se ta vini në punë pajisjen dhe ruajeni për referencë në të ardhmen.

- PARALAJMËRIM: Mos e përdorni këtë pajisje afër ujit.
- Kur pajisja përdoret në banjë, hiqeni atë nga priza pas përdorimit, sepse afërsia me ujin përbën rrezik edhe kur pajisja është e fikur.
- PARALAJMËRIM: Mos e përdorni këtë pajisje pranë vaskave, dusheve, govatave ose enëve të tjera që mbajnë ujë.
- Hiqeni gjithnjë pajisjen nga priza pas përdorimit.
- Nëse kordoni elektrik është i dëmtuar, ai duhet ndërruar nga "Philips", nga një pikë servisi e autorizuar nga "Philips" ose nga persona me kualifikim të ngjashëm, në mënyrë që të shmangni rreziqet.
- Kjo pajisje mund të përdoret nga fëmijë të moshës 8 vjeç e lart dhe nga persona me aftësi të kufizuara fizike, ndijuese ose mendore, apo që kanë mungesë përvoje dhe njohurish vetëm nëse ata mbikëqyren ose udhëzohen për përdorimin e sigurt të pajisjeve dhe nëse kuptojnë rreziqet e përfshira. Fëmijët nuk duhet të luajnë me pajisjen. Pastrimi dhe mirëmbajtja nga përdoruesi nuk duhen kryer nga fëmijët pa qenë të mbikëqyrur.
- Për mbrojtje shtesë, ne komandojmë që të instaloni një pajisje për rrymën e mbetur (RCD) në qarkun elektrik që furnizon banjën. Kjo RCD duhet të ketë një klasifikim për rrymën e mbetur të funksionimit jo më të lartë se 30mA. Pyetni instaluesin e pajisjes për këshilla.
- Përpara se ta lidhni pajisjen, sigurohuni nëse tensioni i treguar në pajisje përkon me tensionin e rrjetit elektrik lokal.
- Mos e përdorni pajisjen për asnjë qëllim tjetër që nuk përshkruhet në këtë manual.
- Mos e përdorni pajisjen në flokë artificialë.
- Mos e lini asnjë pa mbikëqyrje pajisjen kur ajo është e lidhur me energjinë elektrike.
- Mos përdorni kurrë aksesorë apo pjesë nga prodhues të tjetër apo që nuk rekomandohen konkretisht nga "Philips". Nëse përdorni aksesorë apo pjesë të tilla, garancia juaj bëhet e pavlefshme.
- Mos e mblidhni kordonin elektrik përreth pajisjes.
- Pritni derisa pajisja të jetë ftohur përpara se ta vendosni në ruajtje.
- Kushtojini vëmendje të plotë pajisjes gjatë përdorimit pasi mund të jetë tejet e nxehtë. Mbajeni vetëm nga doreza, pasi pjesët e tjera janë të nxehta, dhe evitoni kontaktin me lëkurën.
- Vendoseni gjithnjë pajisjen në sipërfaqe të qëndrueshme, të rrafshët, nxehtësiduruese. Pllakat e nxehta ngrohëse nuk duhet të prekin kurrë sipërfaqen apo materiale të tjera të djegshme.
- Evitoni kontaktin e kordonit elektrik me pjesët e nxehta të pajisjes.
- Mbajeni pajisjen larg sendeve dhe materialeve të djegshme kur është e ndezur.
- Mos e mbuloni kurrë pajisjen (p.sh. me peshqirë apo rroba) kur është e nxehtë.
- Përdoreni pajisjen vetëm në flokë të thatë.
- Mos e përdorni pajisjen me duar të lagura.
- Mbajini pllakat ngrohëse të pastra dhe pa pluhur e produkte stilimi si p.sh. shkumë, spraj dhe xhel. Mos e përdorni kurrë pajisjen së bashku me produkte stilimi.
- Pllakat ngrohëse janë të veshura. Kjo veshje mund të konsumohet me ngadalë me kalimin e kohës. Por kjo nuk ndikon në rendimentin e pajisjes.
- Nëse pajisja përdoret mbi flokët të trajtuar me bojë, pllakat ngrohëse mund të njollosen.
- Gjithmonë dërgojeni pajisjen te një qendër shërbimi e autorizuar nga "Philips" për kontroll ose riparim. Riparimi nga persona të pakualifikuar mund të rezultojë në rrethana jashtëzakonisht të rrezikshme për përdoruesin.
- Mos futni sende metalike në daljen e jonizuesit për të shmangur elektroshokun.
- Mos e tërhiqni nga kordoni elektrik pas përdorimit. Gjithmonë hiqeni pajisjen nga priza duke e kapur nga spina e saj.
- Rrezik djegieje. Mbajeni pajisjen larg fëmijëve, sidomos gjatë përdorimit dhe ftohjes.

Fushat elektromagnetike (EMF)

Pajisja Philips është në përputhje me të gjitha standardet dhe rregulloret në fuqi për ekspozimin ndaj fushave elektromagnetike.

Riciklimi

-Ky simbol do të thotë që produktet elektrike nuk duhet të hidhen me mbeturinat e zakonshme të shtëpisë.
-Zbatoni rregulloret e shtetit tuaj për grumbullimin e veçuar të produkteve elektrike.

2 Vështrim i përgjithshëm

① **Paneli i ekranit**
② **Pllaka ngrohëse**
③ **Butoni i ndezjes/fikjes**
④ **Çelësit rrotullues i temperaturës**
⑤ **Varësja**
⑥ **Kyçi i mbylljes**
⑦ **Shtrojë ngrohëse**

3 Para përdorimit

- Zgjidhni cilësimin e dëshiruar sipas llojit të flokëve tuaj. Shihni tabelën e mëposhtme. Zgjidhni gjithnjë një cilësim më të ulët kur e përdorni piastrën për herë të parë.

Tipi i flokut	Diapazoni i temperaturës
Të dendur, të trashë, kaçurrela, që drejtohen me vështirësi	210-230°C
Normalë, me teksturë të mesme ose me onde të lehta	180-200°C
Të hollë, të çelët, biondë, të zbardhur ose të trajtuar me bojë	170°C e poshtë

Maja për të krijuar kaçurrela më të mira:

- Kapni tufa më të vogla flokësh për rezultate më të mira.
- Përdorni dorën për të kthyer majat e flokëve mbi piastër pas kthimit.
- Mbajeni majën e piastrës për komandim më të mirë në kthim dhe tërheqje.
- Lirojeni lehtë shtrëngimin e dorezës teksa tërhiqni flokët.

Shënim:

- **Funksioni me jone aktivizohet kur ndizet pajisja, duke ofruar më shumë shkëlqim dhe duke reduktuar elektrizimin e flokëve. Mund të ndjeni një aromë të veçantë dhe të dëgjoni një zhurmë cëritëse. Kjo është e zakonshme, pasi shkaktohet nga gjeneruesi i joneve.**
- **Mos e futni pajisjen në qese kur është ende e nxehtë.**
- **Pajisja është e pajisur me një funksion fikjeje automatike. Pas 30 minutash pajisja fiket vetiu.**

Piastër

မြန်မာ

Philips က ကြိုဆိုပါသည်။ ဝယ်ယူအားပေးမှုအတွက် ကျေးဇူးတင်ပါသည်။ Philips က ကမ်းလှမ်းလျက်ရှိသည့် အကျိုးကျေးဇူးများကို အပြည့်အဝရရှိခံစားနိုင်ရန်အတွက် သင့်ကုန်ပစ္စည်းကို www.philips.com/welcomeတွင် မှတ်ပုံတင်ပါ။

1 အရေးကြီးသည့်အချက်

စက်ပစ္စည်းကိုမသုံးမီ ဤအသုံးပြုသူလမ်းညွှန်ကို သေချာစွာ ဖတ်ရှုပြီး နောင်တွင်ပြန်လည်ကြည့်ရှုရန်အတွက် သိမ်းထားပါ။

- သတိပေးချက်- ဤစက်ပစ္စည်းကို ရေနှင့်အနီးတစ်ဝိုက်တွင် အသုံးမပြုပါနှင့်။
- စက်ပစ္စည်းကိုပိတ်ထားလျှင်ပင် ရေနှင့်အနီးအနားတွင်ရှိခြင်းသည် အန္တရာယ်ရှိသောကြောင့် ဤစက်ပစ္စည်းကို ရေချိုးခန်းထဲတွင် အသုံးပြုသောအခါတွင် အသုံးပြုပြီးနောက် ပလပ်ဖြုတ်ထားပါ။
- သတိပေးချက်- ဤ စက်ပစ္စည်းကို ရေချိုးကန်များ၊ ရေပန်းများ၊ ဘေစင်များ သို့မဟုတ် ရေရှိသော အခြားထည့်စရာများအနီးတွင် အသုံးမပြုပါနှင့်။
- အသုံးပြုပြီးပါက ပလပ်ဂ်ဖြုတ်ထားပါ။
- ဝါယာကြိုးပျက်စီးနေပါက အန္တရာယ်ဖြစ်ခြင်းမှ ကာကွယ်ရန် Philips၊ Philips ၏ တရားဝင်လုပ်ပိုင်ခွင့်ရ ပြုပြင်ပြင်ဆင်ရေးဌာန သို့မဟုတ် အလားတူ အရည်အချင်းပြည့်မီသော လူပုဂ္ဂိုလ်များဖြင့် လဲလှယ်ပြုပြင်ရပါမည်။
- ဤစက်ပစ္စည်းကို အသက် 8 နှစ်နှင့်အထက် ကလေးများနှင့် ရုပ်ပိုင်း၊ အာရုံခံစားမှုပိုင်းနှင့် စိတ်ပိုင်းဆိုင်ရာ ချို့တဲ့သူ သို့မဟုတ် အသုံးပြုသည့် အတွေ့အကြုံမရှိသူများက အသုံးပြုမည်ဆိုပါက စောင့်ကြည့်မှုရှိခြင်း၊ သို့မဟုတ် စက်ပစ္စည်းကို ဘေးကင်းစွာနှင့် သုံးရန် ညွှန်ကြားမှု ရရှိခြင်းနှင့် ပါဝင်သော ပစ္စည်းများ၏ အန္တရာယ်ကို နားလည်ပါက အသုံးပြုနိုင်ပါသည်။ စက်ပစ္စည်းကို ကလေးများ မကစားစေသင့်ပါ။ စက်ပစ္စည်းအား ဆေးကြောခြင်းနှင့် အသုံးပြုသူက ပြုပြင်ထိန်းသိမ်းခြင်းများကို ကြီးကြပ်မှုမပါရှိဘဲ ကလေးသူငယ်များက လုပ်ဆောင်ခြင်းမပြုရပါ။
- ထပ်လောင်းအကာအကွယ်ဖြစ်စေရန်အတွက် ရေချိုးခန်းသို့ပေးပို့သော လျှပ်စီးပတ်လမ်းတွင် ဘရိတ်ကာ (လျှပ်စစ်ရှော့ခ်မဖြစ်စေရန် လျှပ်စီးဖြတ်တောက်ကိရိယာ) (RCD) ကို တပ်ဆင်ရန် အကြံပြုအပ်ပါသည်။ ဤ RCD တွင် 30mA ထက်မပိုသော နှုန်းသတ်မှတ်ထားသည့် လက်ကျန်လျှပ်စီးကြောင်း ရှိရပါမည်။ တပ်ဆင်သူထံမှ အကြံဉာဏ်တောင်းခံပါ။
- စက်ပစ္စည်းကို မချိတ်ဆက်မီ စက်တွင်ပြသထားသောဗို့အားသည် ပင်မပါဝါဗို့အားနှင့် တူညီမှုရှိကြောင်း သေချာပါစေ။
- အသုံးပြုသူလက်စွဲတွင် ဖော်ပြထားသည့်အတိုင်းမဟုတ်ဘဲ အခြားမည်သည့်ရည်ရွယ်ချက်အတွက်မျှ ဤစက်ပစ္စည်းကို အသုံးမပြုရ။
- ဤစက်ပစ္စည်းကို ဆံပင်အတုတွင် အသုံးမပြုရ။
- စက်ပစ္စည်းကို ပါဝါနှင့် ချိတ်ဆက်ထားလျှင် ဘယ်သောအခါမျှ သတိလက်လွတ်မထားခဲ့ပါနှင့်။
- အခြားထုတ်လုပ်သူများထံမှ တွဲဖက်ပစ္စည်းများ သို့မဟုတ် Philips က သီးခြားအကြံမပြုသည့် အစိတ်အပိုင်းများကို အသုံးမပြုပါနှင့်။ အဆိုပါပစ္စည်းများကို သုံးမည်ဆိုပါက သင့်အာမခံအကျုံးဝင်တော့မည် မဟုတ်ပါ။
- စက်ပစ္စည်းပတ်လည်ရှိ ပင်မဝါယာကြိုးကို မခွေခေါက်ပါနှင့်။
- စက်ပစ္စည်းကို မသိမ်းဆည်းမီ အေးသွားသည်အထိ စောင့်ပါ။
- စက်ပစ္စည်းကို အသုံးပြုသောအခါတွင် အလွန်ပူနိုင်သောကြောင့် အပြည့်အဝအာရုံစိုက်ပါ။ အခြားအစိတ်အပိုင်းများသည် ပူသောကြောင့် လက်ကိုင်မှသာ ကိုင်ပြီး အရေပြားနှင့်မထိပါစေနှင့်။
- စက်ပစ္စည်းကို အပူဒဏ်ခံနိုင်သော ပြင်ညီမျက်နှာပြင်ပေါ်တွင် အမြဲတစေ ထားရှိပါ။ ပူနေသော အပူပေးပြားများသည် မျက်နှာပြင် သို့မဟုတ် အခြားမီးလောင်လွယ်သောပစ္စည်းများကို လုံးဝမထိသင့်ပါ။
- ပင်မဝါယာကြိုးကို စက်ပစ္စည်း၏ ပူနေသောအစိတ်အပိုင်းများနှင့် မထိပါစေနှင့်။
- စက်ပစ္စည်းကို ခလုတ်ဖွင့်ထားသောအခါ ၎င်းကို မီးလောင်လွယ်သော အရာဝတ္ထုများနှင့် ပစ္စည်းများ၏ ဝေးရာတွင် ထားပါ။
- စက်ပစ္စည်းပူနေသောအခါတွင် ၎င်းကို မည်သည့်အရာ (ဥပမာ- ပဝါ သို့မဟုတ် အဝတ်) နှင့်မျှ မဖုံးအုပ်ပါနှင့်။
- စက်ပစ္စည်းကို ခြောက်သွေ့သော ဆံပင်တွင်သာ အသုံးပြုပါ။
- စက်ပစ္စည်းကို စိုစွတ်နေသောလက်များနှင့် အသုံးမပြုပါနှင့်။
- အပူပေး ပြားများကို သန့်ရှင်းအောင်ထားပြီး ဖုန်နှင့် ဆံပင်ပုံသွင်းဆေး၊ ဖြန်းဆေးနှင့် ဂျယ်လ်တို့ကဲ့သို့သော ပုံသွင်းပစ္စည်းများ ကင်းစင်အောင်ထားပါ။ စက်ပစ္စည်းကို ပုံသွင်းပစ္စည်းများနှင့်ပေါင်းစပ်၍ လုံးဝအသုံးမပြုပါနှင့်။
- အပူပေးပြားများတွင် အပေါ်ယံလွှာရှိသည်။ ဤအပေါ်ယံလွှာသည် အချိန်ကြာသည်နှင့် တဖြည်းဖြည်း ပွန်းစားပျက်စီးနိုင်သည်။ သို့သော် ၎င်းအချက်သည် စက်ပစ္စည်း၏စွမ်းဆောင်ရည်အပေါ် သက်ရောက်မှု မရှိပါ။
- စက်ပစ္စည်းကို ဆေးဆိုးထားသောဆံပင်တွင် အသုံးပြုလျှင် အပူပေးပြားများကို စွန်းပေနိုင်သည်။
- စစ်ဆေးရန် သို့မဟုတ် ပြုပြင်ရန်အတွက် စက်ကို Philips ၏ တရားဝင်လုပ်ပိုင်ခွင့်ရ ပြုပြင်ပြင်ဆင်ရေးဌာနသို့ အမြဲတစေ ပို့ဆောင်ပါ။ အရည်အချင်းမပြည့်မီသူများဖြင့် ပြုပြင်ခြင်းသည် သုံးစွဲသူအတွက် အလွန်အန္တရာယ်များသောအခြေအနေတစ်ခု ဖြစ်ပွားစေနိုင်ပါသည်။
- လျှပ်စစ်ရှော့ခ် မဖြစ်စေရန်အတွက် အိုင်းယွန်းများထုတ်ပေးသော အပေါက်အတွင်းသို့ သတ္တုပစ္စည်းများ မထည့်ပါနှင့်။
- အသုံးပြုပြီးနောက် ပါဝါကြိုးမှ မဆွဲပါနှင့်။ အမြဲတစေ ပလပ်မှကိုင်၍ စက်ပစ္စည်းကို ပလပ်ဖြုတ်ပါ။
- အပူလောင်ခြင်း အန္တရာယ်။ အထူးသဖြင့် အသုံးပြုနေစဉ်နှင့် အအေးခံထားစဉ် စက်ပစ္စည်းကို ကလေးငယ်များ လက်လှမ်းမမီသည့်နေရာ၌ ထားရှိပါ။

လျှပ်စစ်သံလိုက်စက်ကွင်းများ (EMF)

ဤ Philips စက်ပစ္စည်းသည် သံလိုက်စက်ကွင်းနှင့် ထိတွေ့ခြင်းဆိုင်ရာ တည်ဆဲစံချိန်စံညွှန်းများ၊ စည်းမျဉ်းစည်းကမ်းများအားလုံးကို လိုက်နာထားပါသည်။

ပြန်လည်တီထွင်အသုံးချခြင်း

-ဤသင်္ကေတမှာ လျှပ်စစ်နှင့် ပတ်သက်သည့် ထုတ်ကုန်များကို ပုံမှန်အိမ်သုံး အမှိုက်နှင့်အတူ မစွန့်ပစ်သင့်ကြောင်း ဆိုလိုခြင်းဖြစ်သည်။
-သင့်နိုင်ငံ၏ လျှပ်စစ်ဆိုင်ရာ ထုတ်ကုန်များအား သီးခြားသိမ်းယူခြင်းဆိုင်ရာ စည်းမျဉ်းစည်းကမ်းများကို လိုက်နာပါ။

2 အကျဉ်းချုပ်ဖော်ပြချက်

① **ဖော်ပြချက်ပန်နယ်**
② **အပူပေးအပြားများ**
③ **ပါဝါ ဖွင့်/ပိတ် ခလုတ်**
④ **အပူချိန်ဒိုင်ခွက်**
⑤ **ချိတ်ရန်ကွင်း**
⑥ **ပိတ်ရန်လော့ခ်**
⑦ **အပူပေးဖျာ**

3 အသုံးမပြုမီ

- သင်၏ ဆံပင်အမျိုးအစားအလိုက် နှစ်သက်သောဆက်တင်ကို ရွေးပါ။ အောက်ပါဇယားကို ကိုးကားပါ။ ဆံပင်ဖြောင့်စက်ကို ပထမဆုံးအကြိမ် အသုံးပြုစဉ်အခါတွင် ပိုနိမ့်သောဆက်တင်ကို အမြဲရွေးချယ်ပါ။

ဆံပင်အမျိုးအစား	အပူချိန်အနိမ့်အမြင့်
ထူသော၊ ကမြင်းသော၊ လိမ်သော၊ ဖြောင့်ရန် ခက်ခဲသော	210-230°C
ပုံမှန်၊ အလယ်အလတ် ဖွဲ့စည်းသော သို့မဟုတ် ပျော့ပျောင်းစွာကောက်နေသော	180-200°C
နုးညံ့သော၊ အရောင်နုသော၊ ရွှေအိုရောင်၊ အရောင်ဖျော့ထားသော သို့မဟုတ် ဆေးဆိုး ထားသော	170°C နှင့်အောက်

ဆံပင်အကောက်များ ပိုမိုကောင်းမွန်စေရန် အကြံပြုချက်များ-

- [illegible]
- [illegible]
- [illegible]
- [illegible]

မှတ်ချက်-

- **[illegible]**
- **[illegible]**
- **[illegible]**

العربية

تهانينا على شرائك المنتج، ومرحباً بك في Philips! للاستفادة بالكامل من الدعم الذي تقدّمه Philips، سجّل منتجك على www.philips.com/welcome.

1 هام

اقرأي دليل المستخدم هذا بدقة قبل استخدام الجهاز واحتفظي به للرجوع إليه في المستقبل.

- تحذير: لا تستخدمي هذا الجهاز بالقرب من المياه.
- عند استخدام الجهاز في الحمام، افصليه عن مصدر الطاقة بعد استخدامه إذ إن قربه من المياه يشكل خطراً، حتى عندما يكون متوقفاً عن التشغيل.
- تحذير: لا تستخدمي هذا الجهاز بالقرب من حوض الاستحمام أو الدش أو المغسلة أو أي أوعية أخرى تحتوي على المياه.
- افصلي الجهاز دائمًا عن مصدر الطاقة بعد استخدامه.
- إذا كان سلك الطاقة الرئيسي تالفاً، فيجب استبداله من قبل Philips أو مركز خدمة معتمد من قبل Philips أو أشخاص مؤهلين لتجنب أي خطر.
- يمكن استخدام هذا الجهاز من قبل الأطفال الذين يبلغون 8 سنوات من العمر وما فوق والأشخاص الذين يعانون نقصًا في القدرات الجسدية أو الحسية أو العقلية أو أولئك الذين تنقصهم الخبرة أو المعرفة، في حال تم الإشراف عليهم أو إعطاؤهم إرشادات تتعلق باستخدام الجهاز بطريقة آمنة وإذا كانوا يفهمون المخاطر المرتبطة به. يمنع الأطفال من اللعب بالجهاز. يجب ألا يقوم الأطفال بتنظيف الجهاز أو صيانته من دون الإشراف عليهم.
- لحماية إضافية، ننصحك بتركيب جهاز التيار المتخلّف (RCD) في الدارة الكهربائية التي تزوّد الحمام بالطاقة. على جهاز RCD أن يكون مزوّداً بتيار تشغيل متخلّف مصنف لا يزيد عن 30 مللي أمبير. اطلبي نصيحة الشخص الذي يقوم بتثبيت الجهاز.
- قبل توصيل الجهاز، تأكدي أن الفولتية المشار إليها على الجهاز تتوافق مع الفولتية المحلية.
- لا تستخدمي الجهاز لأي غرض آخر غير ذلك المبيّن في هذا الدليل.
- لا تستخدمي الجهاز على الشعر الصناعي.
- عند توصيل الجهاز بمصدر الطاقة، لا تتركيه أبداً من دون مراقبة.
- لا تستخدمي أبدًا أي ملحقات أو قطع من شركات مصنّعة أخرى أو لا توصي بها شركة Philips على وجه الخصوص، إذ يؤدي استخدام هذه الملحقات أو القطع إلى إبطال الضمان.
- لا تقومي بلفّ سلك الطاقة الرئيسي حول الجهاز.
- انتظري حتى يبرد الجهاز قبل تخزينه.
- انتبه بشدة عند استخدام الجهاز إذ يمكن أن يكون ساخنًا جدًا. أمسك المقبض فقط إذ ستكون الأجزاء الأخرى ساخنة وتجنب ملامسة البشرة.
- ضع الجهاز دائماً على مساحة مسطحة وثابتة ومقاومة للسخونة. لا يجب إطلاقاً أن يلامس لوحي التسخين الساخنين السطح أو أي مواد أخرى قابلة للاشتعال.
- تجنّبي أن يلامس سلك الطاقة الرئيسي أجزاء الجهاز الساخنة.
- أبقِ الجهاز بعيداً عن الأجسام والمواد القابلة للاشتعال عندما يكون قيد التشغيل.
- لا تعمد إطلاقاً إلى تغطية الجهاز بأي شيء (منشفة أو قطعة قماش مثلاً) عندما يكون ساخناً.
- استخدم الجهاز على الشعر الجاف فقط.
- لا تشغّلي الجهاز ويديك رطبتين.
- حافظ على نظافة لوحي التسخين وخلوّهما من الغبار ومنتجات تسريح الشعر مثل رغوة الموس ورذاذ الشعر والجل. لا تستخدم الجهاز أبداً مع أي منتجات لتسريح الشعر.
- إن لوحي التسخين مطليّين. قد يزول هذا الطلاء شيئاً فشيئاً مع الوقت. لكن هذا لا يؤثر ذلك في أداء الجهاز.
- قد يؤدي استخدام الجهاز على الشعر المصبوغ إلى ظهور بقع على لوحي التسخين.
- أعيدي الجهاز دائمًا إلى مركز خدمة معتمد من Philips لفحصه أو إصلاحه. قد يشكل إصلاحه من قبل أشخاص غير مؤهلين خطرًا شديدًا على المستخدم.
- يجب عدم إدخال أجسام معدنية في مخرج المؤيّن لتفادي حدوث صدمة كهربائية.
- لا تسحبي سلك الطاقة بعد استخدام الجهاز. بل امسكيه من المأخذ دائمًا عند فصله عن مصدر الطاقة.
- خطر الاحتراق. أبقي الجهاز بعيدًا عن متناول الأطفال، خصوصًا أثناء استخدامه وخلال تركه ليبرد.

الحقول الكهرومغناطيسية (EMF)

يتوافق جهاز Philips هذا مع كل المعايير والأنظمة المطبقة المتعلّقة بالتعرّض للحقول الكهرومغناطيسية.

إعادة التدوير

-يعني هذا الرمز أنه لا يجوز التخلص من المنتجات الكهربائية مع النفايات المنزلية العادية.
-اتبع قواعد بلدك بشأن المجموعة المنفصلة للمنتجات الكهربائية.

2 لمحة عامة

① **لوحة العرض**
② **ألواح تسخين**
③ **الزر تشغيل/إيقاف تشغيل**
④ **مفتاح التحكم بدرجة الحرارة**
⑤ **حلقة التعليق**
⑥ **قفل الإغلاق**
⑦ **بساط للإحماء**

3 قبل الاستخدام

- حددي الإعداد المطلوب وفقًا لنوع شعرك. يُرجى مراجعة الجدول أدناه. احرص دائمًا على تحديد إعداد درجة حرارة أكثر انخفاضًا عند استخدام جهاز التمليس للمرة الأولى.

نوع الشعر	نطاق درجة الحرارة
كثيف أو خشن أو مجعّد أو يصعب تمليسه	210-230 درجة مئوية
عادي أو متوسط الكثافة أو متموّج وناعم	180-200 درجة مئوية
خفيف أو باهت، أو أشقر، أو مبيّض أو مصبوغ	170 درجة مئوية أو أقل

نصائح للحصول على تموجات أفضل:

- استخدمي خصلات أصغر من الشعر للحصول على نتائج أفضل.
- استخدمي يدك لوضع أطراف الشعر فوق جهاز تمليس الشعر بعد لفها.
- أمسكي طرف جهاز تمليس الشعر لتحكم أفضل أثناء لف الجهاز وسحبه.
- حرري قبضتك برفق عن المقبض وأنت تسحبين شعرك.

ملاحظة:

- **يتم تنشيط وظيفة الأيون عند تشغيل الجهاز، مما يمنح الشعر لمعانًا إضافيًا ويقلّل من تجعده. قد تفوح رائحة معينة وقد تسمع ضوضاء. يعتبر ذلك شائعًا لأنه ينتج عن مولّد الأيون.**
- **لا تضعي الجهاز في الحقيبة إذا كان ما يزال ساخنًا.**
- **إن الجهاز مزود بوظيفة إيقاف التشغيل التلقائي. سيتم إيقاف تشغيل الجهاز تلقائياً بعد 30 دقيقة.**